BOSCH
Разработано для жизни

DIB 0000 A Распределительная коробка

DIB 0000 A Распределительная коробка оснащена распределительной шиной по стандарту EN 60715, и используется для установки последовательных терминалов.

Обзор системы

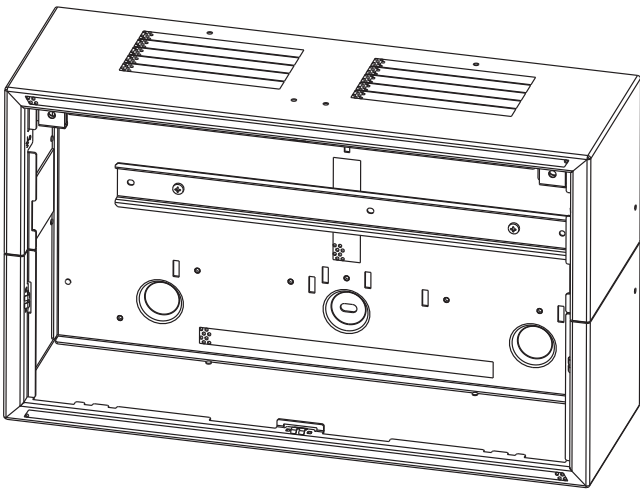

Состав изделия

Поз.	Назначение
1	Корпус с установленной распределительной шиной, соответствующей стандарту EN 60715

Информация для заказа

DIB 0000 A Распределительная коробка для установки на поверхность, утопленного монтажа или установки в рэковую стойку (19")	**DIB 0000 A**

Russia:
Robert Bosch OOO
Security Systems
13/5, Akad. Korolyova str.
129515 Moscow, Russia
Phone: +7 495 937 5361
Fax: +7 495 937 5363
Info.bss@ru.bosch.com
ru.securitysystems@bosch.com
www.bosch.ru

Represented by

© Robert Bosch OOO 2011 | Данные могут изменяться без предварительного уведомления
T1795170187 | Cur: ru-RU, V12, 29 Aug 2011