WASPT

Насос омывателя и резервуары объемом 5 или 23 литров

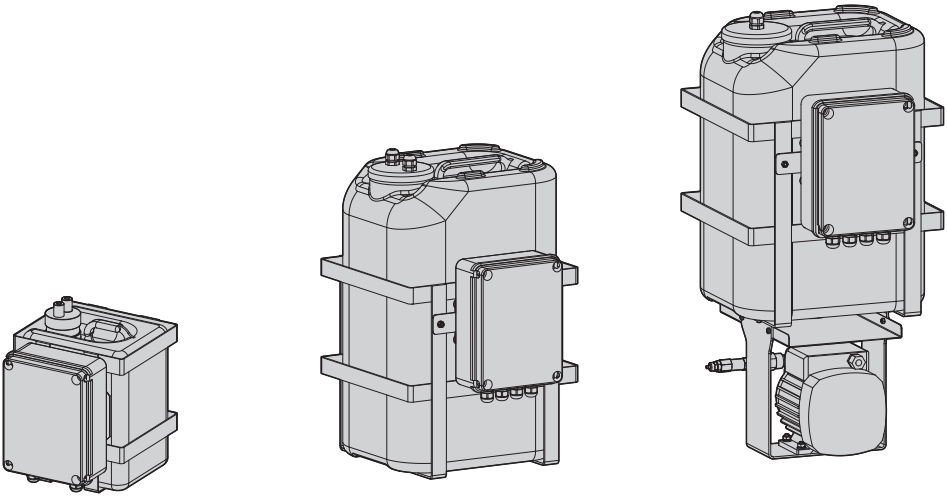

RU Русский - Руководство по эксплуатации

Комплект оборудования

1 О настоящем руководстве 5
1.1 Типографские условные обозначения 5
2 Примечания в отношении авторского права и информация о торговых марках 5
3 Правила техники безопасности 5
4 Обозначение 6
4.1 Описание и обозначение типа устройства 6
4.2 Маркировка изделия 6
5 Подготовка устройства к использованию 6
5.1 Распаковка 6
5.2 Безопасная утилизация упаковочных материалов 6
5.3 Комплект оборудования 6
6 Монтаж 7
6.1 Крепление металлического каркаса 7
6.2 Выбор напряжения питания 8
6.3 Открытие коробки 8
6.4 Описание платы 8
6.5 Подключение платы 9
6.5.1 Установка плавкого предохранителя 9
6.5.2 Подключение поворотного устройства или автономного кожуха 9
6.5.3 Ручное включение насоса 11
6.5.4 Подключение стеклоочистителя 11
6.5.5 Ручное включение стеклоочистителя 11
6.5.6 Дистанционный контроль с помощью факультативной платы DTWRX 11
6.5.7 Подключение линии питания 12
6.6 Установка насосов 12
6.6.1 Насос с высотой напора 5m 12
6.6.2 Насос с высотой напора 11m 13
6.6.3 Насос с высотой напора 30m. 13
6.7 Установка омывателя (семейства ULISSE) 14
6.8 Установка омывателя (семейства ULISSE2) 16
6.9 Установка омывателя (семейства ULISSE COMPACT) 16
6.10 Установка омывателя (семейства NXPTZ) 17
6.11 Примеры установки 18
7 Техническое обслуживание 19
7.1 Замена предохранителей 19
7.1.1 Замена плавкого предохранителя платы насоса 19
7.1.2 Замена плавкого предохранителя на входе в насос 19
8 Информация об утилизации и переработке 19
9 Технические характеристики 20
9.1 Комплект омывателя стекла, баком на 5l, высота напора насоса 5m 20

9.1.1 Механические характеристики....20
9.1.2 Электрические характеристики....20
9.1.3 Окружающая среда....20
9.1.4 Сертификаты....20
9.2 Комплект омывателя стекла, баком на 23l, высота напора насоса 5m....20
9.2.1 Механические характеристики....20
9.2.2 Электрические характеристики....20
9.2.3 Окружающая среда....20
9.2.4 Сертификаты....20
9.3 Комплект омывателя стекла, баком на 23l, высота напора насоса 11m....21
9.3.1 Механические характеристики....21
9.3.2 Электрические характеристики....21
9.3.3 Окружающая среда....21
9.3.4 Сертификаты....21
9.4 Комплект омывателя стекла, баком на 23l, высота напора насоса 30m....21
9.4.1 Механические характеристики....21
9.4.2 Электрические характеристики....21
9.4.3 Окружающая среда....21
9.4.4 Сертификаты....21
10 Технические чертежи....22

1 О настоящем руководстве

Внимательно ознакомьтесь со всей документацией, входящей в комплект поставки, перед тем как приступить к установке и эксплуатации данного оборудования. Всегда держите руководство под рукой, чтобы им можно было воспользоваться в будущем.

1.1 Типографские условные обозначения

ОПАСНОСТЬ!
Высокий уровень опасности.
Риск поражения электрическим током. При отсутствии иных указаний отключите питание устройства, перед тем как приступить к выполнению любой операции.

ОПАСНОСТЬ!
Горячая поверхность.
Избегайте контакта. При контакте с горячими поверхностями существует риск получения ожогов.

ПРЕДУПРЕЖДЕНИЕ!
Средний уровень опасности.
Данная операция крайне важна для обеспечения надлежащего функционирования системы. Внимательно ознакомьтесь с описанием процедуры и выполните ее в соответствии с приведенными указаниями.

INFO
Описание характеристик системы. Рекомендуем внимательно ознакомиться с содержанием этого раздела, для того чтобы понять следующие этапы.

2 Примечания в отношении авторского права и информация о торговых марках

Названия устройств или компаний, упоминаемые в настоящем документе, являются торговыми марками или зарегистрированными торговыми знаками соответствующих компаний.

3 Правила техники безопасности

ПРЕДУПРЕЖДЕНИЕ! Система электропитания, к которой подключается устройство, должна иметь автоматический двухполюсный выключатель цепи 20A max. Минимальное расстояние между контактами автоматического выключателя цепи должно составлять 3mm. Выключатель цепи должен иметь защиту от тока КЗ на землю (дифференциальная защита) и защиту от перегрузки по току (термомагнитная защита).

ПРЕДУПРЕЖДЕНИЕ! Установка и обслуживание устройства должны осуществляться только специализированным персоналом.

- Производитель не несет ответственности за любые повреждения, возникающие в результате неправильного использования указанного в настоящем руководстве оборудования. Помимо этого, производитель сохраняет за собой право изменять содержание руководства без предварительного уведомления. Представленная в настоящем руководстве документация прошла тщательную проверку. Однако производитель не несет ответственности за ее использование. Аналогичные условия предусмотрены в отношении любого лица или компании, привлеченных для составления и создания данного руководства.
- Перед тем, как приступить к выполнению любых операций, убедитесь в том, что источник питания устройства отключен.
- Не используйте кабели, которые кажутся изношенными или старыми.
- Никогда и ни при каких обстоятельствах не выполняйте изменений или подключений, не предусмотренных настоящим руководством. Ненадлежащее использование оборудования может привести к возникновению серьезных опасных ситуаций, угрожающих безопасности персонала и системы.

- Используйте только оригинальные запасные части. Неоригинальные запасные части могут привести к возникновению пожара, электрического разряда или другой опасной ситуации.
- Перед монтажом проверьте соответствие поставленных материалов спецификациям заказа, сверив идентификационные ярлыки (4.2 Маркировка изделия, страница 6).
- Электрическая система оснащается выключателем питания, который можно легко найти и использовать в случае необходимости.

4 Обозначение

4.1 Описание и обозначение типа устройства

WASPT компании Videotec представляет собой комплект омывателя, который включает резервуар для воды со встроенным насосом для PTZ-камер и кожухов камер, оснащенных стеклоочистителем.

В этой обширной серии омывателей предлагаются модели емкостью от 5 до 23 литров с высотой напора до 30 метров.

Дополнительная карта DTWRX позволяет осуществлять дистанционное управление (по линии RS-485) стеклоочистителем и насосом омывателя при использовании с автономным кожухом.

В моделях с производительностью 11m или 30m после автоматической остановки насоса срабатывает сигнал тревоги, сообщающий об отсутствии жидкости в резервуаре.

Модели с высотой напора 30m предлагаются только с блоками питания 230Vac или 120Vac.

При использовании антифриза, минимальная рабочая температура (модели с высотой напора 5m и 11m) может составлять до -25°C.

4.2 Маркировка изделия

См. ярлык на изделии.

5 Подготовка устройства к использованию

Любое изменение, которое выполняется без разрешения, явным образом предоставленного производителем, аннулирует гарантию.

5.1 Распаковка

При получении устройства убедитесь, что упаковка не повреждена и не имеет явных признаков падения или царапин.

В случае наличия видимых повреждений незамедлительно свяжитесь с поставщиком.

В случае возврата неисправного устройства мы рекомендуем использовать оригинальную упаковку для транспортировки.

Сохраняйте упаковку на случай, если потребуется отправить устройство на ремонт.

5.2 Безопасная утилизация упаковочных материалов

Упаковочные материалы могут подвергаться переработке. Технический специалист установщика отвечает за сортировку материалов для переработки, а также за соблюдение требований законодательства, действующего в месте установки устройства.

5.3 Комплект оборудования

Проверьте комплект оборудования на соответствие представленному ниже списку материалов:

- Система для мытья стекол
- Кабельные стяжки
- Силиконовая оболочка
- Гидравлический фитинг
- Опоры для подающей трубы
- Блокировочная скоба впускной трубы
- Нагнетательная трубка
- Полугибкая трубка омывателя (в комплекте с соплом)
- Болты и винты
- Руководство по эксплуатации

6 Монтаж

Установка насоса с высотой напора 30m должна осуществляться в местах, защищенных от струй дождя.

Устройство должно крепиться с помощью соответствующих приспособлений. Крепежные элементы должны гарантировать механическую герметичность, оказывая воздействие, равное хотя бы 3-кратному общему весу аппаратуры.

6.1 Крепление металлического каркаса

Снимите с канистры пробку, возможно с насосом и измерителем уровня. Уберите канистру из металлической клетки.

Надежно прикрепите металлическую клетку (01) к стенке, используя специально подготовленные отверстия (02).

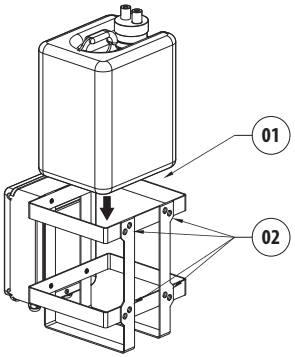

Рис. 1 Канистра 5l, высота напора 5m.

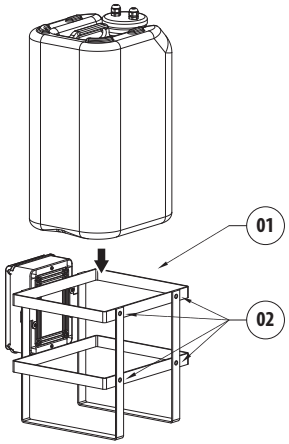

Рис. 2 Канистра 23l, высота напора 5m или 11m.

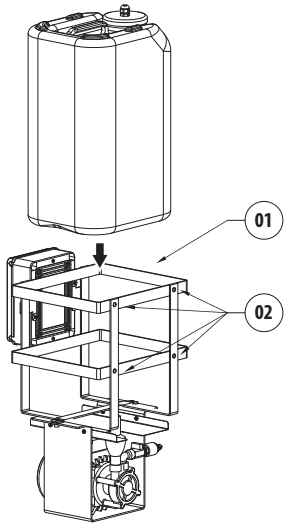

Рис. 3 Канистра 23l, высота напора 30m.

6.2 Выбор напряжения питания

В зависимости от модели на устройство может подаваться разное напряжение сети питания. Их значение приведено на идентификационной этикетке изделия

Выполнять электрические подключения необходимо при отключенном источнике питания и разомкнутом выключателе сети.

Перед началом монтажа убедитесь в том, что характеристики источника питания соответствуют характеристикам устройства.

Проверьте соответствие размеров гнезда питания и кабеля.

Используйте кабель питания, подходящий для внешнего использования (пример: H05RH-F).

6.3 Открытие коробки

Открыть крышку герметичной коробки и выполнить подсоединения, как описано выше.

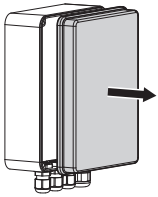

Рис. 4

6.4 Описание платы

ОПИСАНИЕ ПЛАТЫ	
Разъем	**Функция**
J1	Питание платы
J7	Стеклоочиститель
J8	Дополнительная плата (DTWRX)
J9	Управление I/O и производительность насоса
FUS1	Плавкий предохранитель выбора питания (230Vac)
FUS2	Плавкий предохранитель выбора питания (120Vac)
FUS3	Плавкий предохранитель выбора питания (24Vac)

Табл. 1

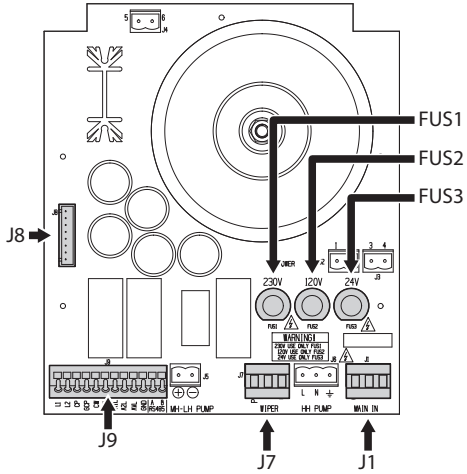

Рис. 5

6.5 Подключение платы

Выполнять электрические подключения необходимо при отключенном источнике питания и разомкнутом выключателе сети.

Определите положение предохранителей (FUS1, FUS2, FUS3), клеммы электропитания (J1), клеммы стеклоочистителя (J7), клеммы управления (J9) и разъема (J8) для дополнительной карты DTWRX на панели управления насосом (6.4 Описание платы, страница 8).

6.5.1 Установка плавкого предохранителя

В зависимости от напряжения питания правильно выберите плавкий предохранитель.

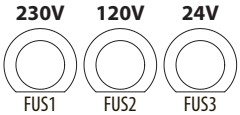

Рис. 6

Плата поставляется с плавким предохранителем в следующем положении: FUS1, 230Vac (6.4 Описание платы, страница 8).

6.5.2 Подключение поворотного устройства или автономного кожуха

Все подключения, относящиеся к клемме J9, должны предусматривать очень низкое безопасное напряжение.

Контакты AVL, GND, A1L и A2L могут быть приведены в действие только в моделях насосов, оснащенных поплавком.
В случае активации AVL сигнал обеспечивает выходное напряжение в диапазоне от 12Vdc до 20Vdc.

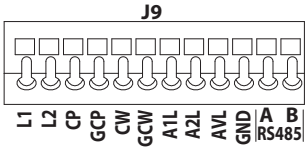

Рис. 7

Подключите поворотное устройство и автономный кожух к контактам клеммы J9 в соответствии с описанием, приведенным в следующей таблице.

Используйте кабели со следующими характеристиками.

- **Номинальное сечение: от 0.5mm² до 1.5mm².**

ОПИСАНИЕ КОНТАКТЫ

контакт	Описание	ULISSE	ULISSE NETCAM	ULISSE RADICAL	ULISSE2	ULISSE COMPACT	ULISSE COMPACT HD	NXPTZ/ NXPTZT	NXPTZHD
L1	Переключатель уровня	Не используйте							
L2									
CP	Включение насоса (сухой контакт)	O1	O1	O1	RL2A	R2A	R1A	Кабель: Зеленый-Коричневый	Кабель: Зеленый-Коричневый
GCP	GND включение насоса (сухой контакт)	C1	C1	C1	RL2B	R2B	R1B	Кабель: Зеленый-Белый	Кабель: Зеленый-Белый
CW	Включение стеклоочистителя (сухой контакт)	См. главу: 6.5.5 Ручное включение стеклоочистителя							
GCW	GND включение стеклоочистителя (сухой контакт)								
A1L	Выход аварийного сигнала уровня жидкости (сухой контакт)	–	сигнал тревоги x[1]	сигнал тревоги x[1]	ALx[1]	–	A	–	Кабель: Коричневый
A2L	Выход аварийного сигнала уровня жидкости (сухой контакт)	–	ALARMS	ALARMS	COM	–	G	–	Кабель: Зеленый
AVL	Выход аварийного сигнала уровня жидкости (управление при наличии питания)	ALx[1]	–	–	–	W	–	Кабель: Черный	–
GND	GND выход аварийного сигнала уровня жидкости (управление при наличии питания)	COM/AGND	–	–	–	G	–	Кабель: Зеленый	–
RS485-A	Подключите последовательную линию RS-485-A (+), идущую от системы управления	См. главу: 6.5.6 Дистанционный контроль с помощью факультативной платы DTWRX							
RS485-B	Подключите последовательную линию RS-485-B (-), идущую от системы управления								

[1] Любой из доступных тревожных входов.

Табл. 2

6.5.3 Ручное включение насоса

Если поворотное устройство используется вместе с системой омывателя, не выполняйте данные указания и следуйте инструкциям, представленным в соответствующем руководстве.

Используйте кабели со следующими характеристиками.

- **Минимальное сечение: 0.5mm² (20AWG).**
- **Максимальная длина: 1000m.**

Ручное включение насоса осуществляется путем замыкания (нажатия кнопки, активации реле и т.д.) сухих контактов CP и GCP. Ручная остановка насоса осуществляется путем размыкания сухих контактов CP и GCP. Данное решение рекомендуется, в частности, в случае использования автономных кожухов.

См. расположение контактов клеммы J9 (Рис. 7, страница 9).

6.5.4 Подключение стеклоочистителя

Напряжение, подаваемое на клемму J7 (СТЕКЛООЧИСТИТЕЛЬ), соответствует напряжению на клемме питания. Использовать стеклоочистители с электрическими характеристиками, соответствующими напряжению питания.

В случае использования поворотного устройства, оснащенного стеклоочистителем, не принимать во внимание указания, приводимые далее, и следовать указаниям соответствующего руководства.

Подключить разъем J7 к стеклоочистителю, соблюдая порядок контактов PERM, SW и COM (см. руководство стеклоочистителя).

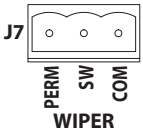

Рис. 8

Используйте кабели со следующими характеристиками.

- **Номинальное сечение: от 0.2mm² до 2.5mm².**

6.5.5 Ручное включение стеклоочистителя

В случае использования поворотного устройства, оснащенного стеклоочистителем, не принимать во внимание указания, приводимые далее, и следовать указаниям соответствующего руководства.

Используйте кабели со следующими характеристиками.

- **Минимальное сечение: 0.5mm² (20AWG).**
- **Максимальная длина: 1000m.**

Ручное включение стеклоочистителя осуществляется путем замыкания (нажатия кнопки, активации реле и т.д.) сухих контактов CW и GCW. Ручная остановка стеклоочистителя осуществляется путем размыкания сухих контактов CW и GCW. Данное решение рекомендуется, в частности, в случае использования автономных кожухов.

См. расположение контактов клеммы J9 (Рис. 7, страница 9).

6.5.6 Дистанционный контроль с помощью факультативной платы DTWRX

Если поворотное устройство используется вместе с системой омывателя, не выполняйте данные указания и следуйте инструкциям, представленным в соответствующем руководстве.

Дополнительная карта DTWRX позволяет осуществлять дистанционное включение стеклоочистителя и насоса по линии RS-485. Данное решение рекомендуется, в частности, в случае использования автономных кожухов.

Вставьте карту в разъем J8. См. расположение контактов клеммы J9 (Рис. 7, страница 9).

Возможные варианты конфигурации дополнительной карты и системы управления рассматриваются в соответствующих руководствах.

6.5.7 Подключение линии питания

Кабель заземления должен быть длиннее двух других кабелей примерно на 10mm, чтобы предотвратить его случайное отсоединение при натягивании.

Силовой кабель необходимо закрыть силиконовой оболочкой (01), входящей в комплект оборудования. Силиконовая оболочка крепится с помощью соответствующей кабельной стяжки (02).

Все проводники, относящиеся к клеммам MAIN-IN, HH-PUMP и WIPER, должны быть отделены от других контуров низкого напряжения. Размыкание одного из проводов не должно негативно повлиять на защиту от поражения электрическим током.

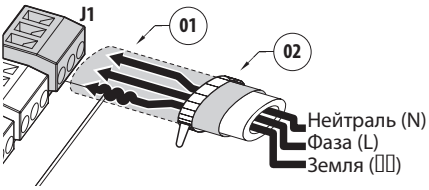

Рис. 9

Подключить клемму питания J1 к электрической сети с помощью кабеля надлежащего сечения.

Используйте кабели со следующими характеристиками.

- **Номинальное сечение: от 0.2mm² до 2.5mm².**

6.6 Установка насосов

Обратите особое внимание на то, чтобы не активировать насос при пустой канистре.

Рекомендуем наполнять резервуар водой, имеющей температуру окружающей среды. В случае использования при температуре ниже 3°C добавьте в воду незамерзающую жидкость для стеклоомывателя.

Антифриз непоправимо повреждает германиевое стекло. В этом случае не используйте антифриз, а добавьте этиловый спирт в виде 20% раствора.

Автоматическая остановка насоса может осуществляться с помощью переключателя уровня (при его наличии).

6.6.1 Насос с высотой напора 5m

Наполните водой канистру и установите ее в металлической клетке.

Вставьте в канистру насос и завинтите пробку.

Система готова для получения питания.

6.6.2 Насос с высотой напора 11m

Отрегулируйте положение переключателя уровня и балласта.

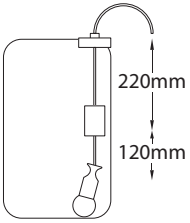

Рис. 10

Наполните водой канистру и установите ее в металлической клетке.

Вставьте насос и поплавок в емкость и закройте крышку.

Система готова для получения питания.

6.6.3 Насос с высотой напора 30m.

Избегайте контакта с корпусом двигателя насоса. Горячие поверхности могут обжечь в случае контакта.

Отрегулируйте положение переключателя уровня и балласта.

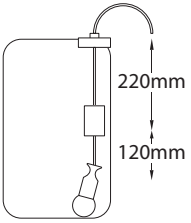

Рис. 11

Наполните водой канистру и установите ее в металлической клетке. Убедитесь в правильности подсоединения гидравлической муфты с наружной / внутренней резьбой (01). Вставьте поплавок в емкость и закройте крышку. Проверьте, чтобы из нагнетательного патрубка насоса (02) выходило небольшое количество воды.

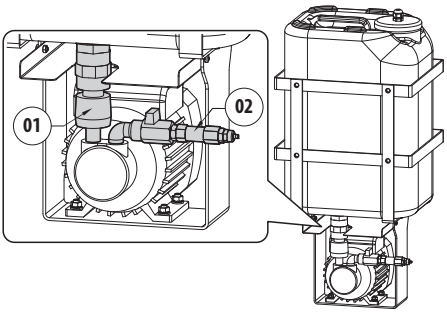

Рис. 12

Открутите накатанную гайку (01) на гидравлическом фитинге (02). Наденьте накатанную гайку на нагнетательную трубку (03). Вставьте конец нагнетательной трубки в конусную часть (04). Затяните гайку фитинга.

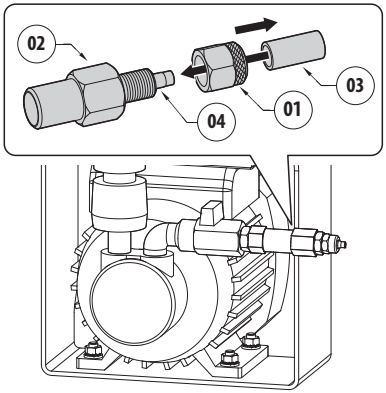

Рис. 13

Система готова для получения питания.

6.7 Установка омывателя (семейства ULISSE)

Для прикрепления основания к кронштейну использовать винты (05), шайбы (06), уплотнительные кольца для винтов (07) и уплотнительное кольцо (08), входящие в комплект поставки.

После закрепления кронштейна (01) установить опору трубы стеклоочистителя (03) в нужном положении.

Уложить кабели внутри кронштейна так, чтобы они выходили наружу примерно на 50см. Уложить кабели внутри кабельной муфты (02). Удерживая основание (04) примерно на 20 см от кронштейна, затянуть кабельные муфты. Установить основание на кронштейне, помещая провода внутрь.

Закрепить основание на кронштейне, используя винты, входящие в комплект поставки (05).

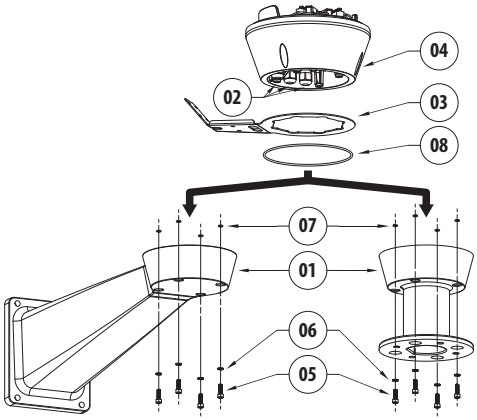

Рис. 14

Отрезать по размеру кабели и восстановить или выполнить подсоединения блока позиционирования.

Укоротите полугибкую трубку омывателя (1) по мере необходимости. Открутите гайку (02) от фитинга и сдвиньте ее на трубку. Вставьте конец трубки в конусную часть (03).

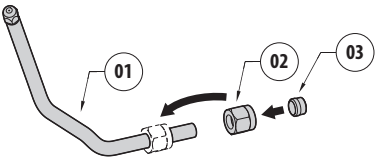

Рис. 15

Затяните гайку фитинга.

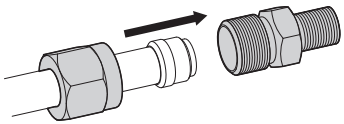

Рис. 16

Затяните гидравлический фитинг.

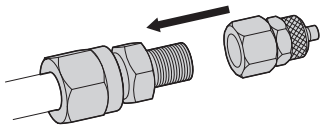

Рис. 17

Открутите накатанную гайку (01) на гидравлическом фитинге (02). Наденьте накатанную гайку на нагнетательную трубку (03). Вставьте конец нагнетательной трубки в конусную часть (04). Затяните гайку фитинга.

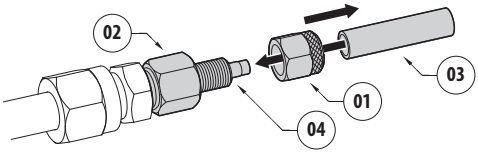

Рис. 18

Закрепите трубу к стойке омывателя стекла посредством кронштейна (01), винтов (02) и шайб (03) в комплекте.

Закрепите фитинг с помощью зажима (04), входящего в комплект.

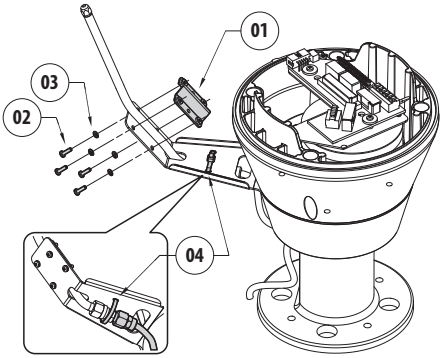

Рис. 19

При выполнении калибровки струи поверните форсунку в сторону окна кожуха.

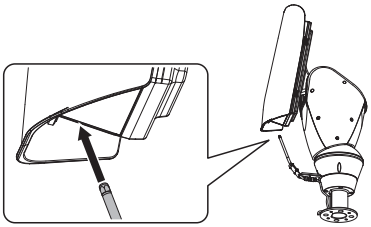

Рис. 20

6.8 Установка омывателя (семейства ULISSE2)

Установить скобу опоры насадки (01) в соответствующий проем в основании (02) и закрепить ее с помощью винты и шайбы (03). Вытащите форсунку (04) из полугибкой трубки омывателя, входящей в комплект. Установить насадку и закрепить ее с помощью шайбы и гайки (05). Установить резиновую вставку (06) на нижнее отверстие скобы. Пропустить впускную трубу (07) через резиновую вставку и подсоединить ее к насадке.

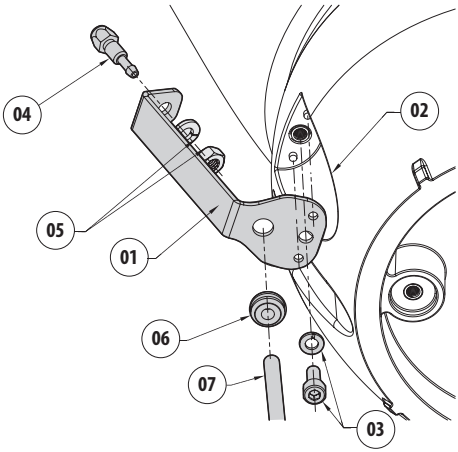

Рис. 21

Закрепить впускную трубу с помощью специального хомутика, входящего в комплект поставки.

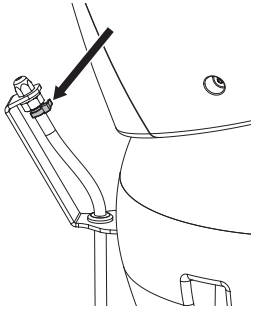

Рис. 22 Расположение конечной мойки.

6.9 Установка омывателя (семейства ULISSE COMPACT)

Установить скобу опоры насадки (01) в соответствующий проем в основании (02) и закрепить ее с помощью 2 винтов (03). Вытащите форсунку (04) из полугибкой трубки омывателя, входящей в комплект. Установить насадку и закрепить ее с помощью шайбы и гайки (05). Установить резиновую вставку (06) на нижнее отверстие скобы. Пропустить впускную трубу (07) через резиновую вставку и подсоединить ее к насадке.

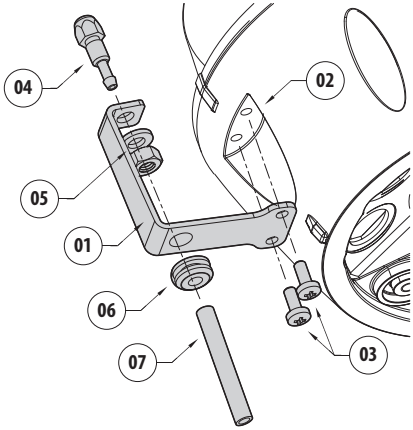

Рис. 23

Закрепить впускную трубу с помощью специального хомутика, входящего в комплект поставки.

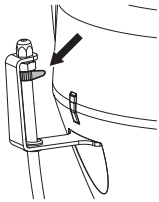

Рис. 24 Расположение конечной мойки.

6.10 Установка омывателя (семейства NXPTZ)

Закрепите опору (01) на корпусе поворотного устройства с помощью соответствующего металлического зажима (02), входящего в комплект.

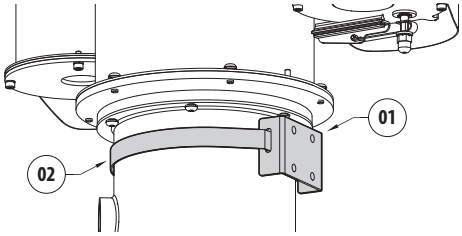

Рис. 25

Укоротите полугибкую трубку омывателя (1) по мере необходимости. Открутите гайку (02) от фитинга и сдвиньте ее на трубку. Вставьте конец трубки в конусную часть (03).

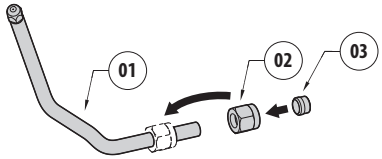

Рис. 26

Затяните гайку фитинга.

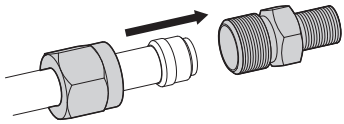

Рис. 27

Затяните гидравлический фитинг.

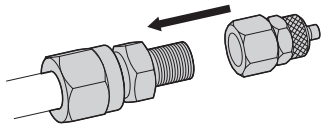

Рис. 28

Открутите накатанную гайку (01) на гидравлическом фитинге (02). Наденьте накатанную гайку на нагнетательную трубку (03). Вставьте конец нагнетательной трубки в конусную часть (04). Затяните гайку фитинга.

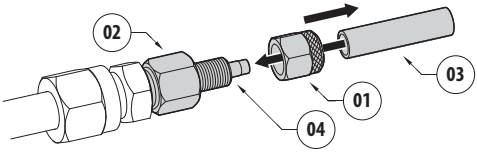

Рис. 29

Прикрепите полугибкую трубку (01) к опоре омывателя при помощи пластины (02), винтов (03) и шайб (04), включенных в комплект.

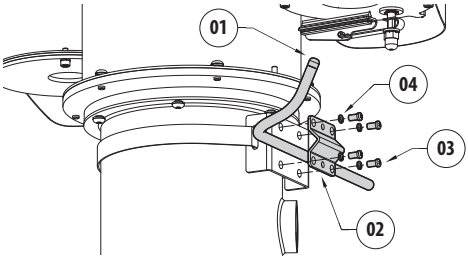

Рис. 30

При выполнении калибровки струи поверните форсунку в сторону окна кожуха.

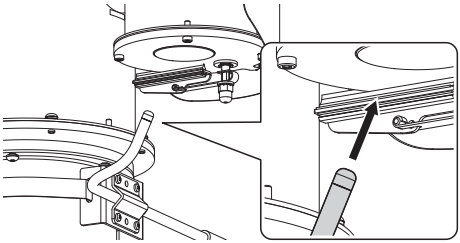

Рис. 31

6.11 Примеры установки

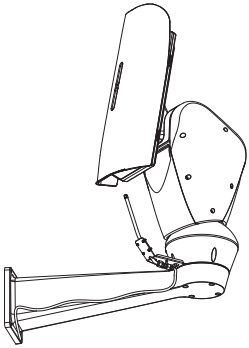

Рис. 32 Крепление на поворотное устройство.

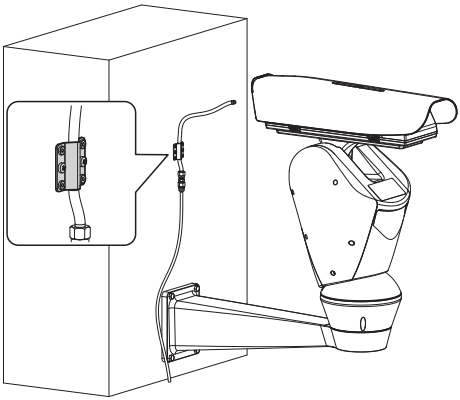

Рис. 33 Установка на стену.

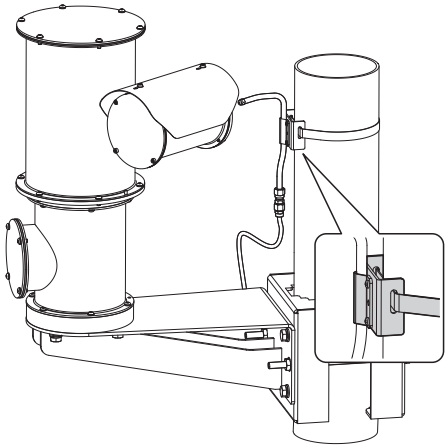

Рис. 34 Установка на стойку.

7 Техническое обслуживание

7.1 Замена предохранителей

Проводите техническое обслуживание при отключенном источнике питания и разомкнутом выключателе сети.

Целесообразно проверить причины, вызвавшие поломку плавкого предохранителя. Если проблема возникает снова, обратитесь в авторизованный центр технической поддержки.

7.1.1 Замена плавкого предохранителя платы насоса

Ниже приводится описание используемого предохранителя.

- T 4A H 250V: BUSSMANN S505-4-R или OMEGA GT520240

В качестве альтернативы допускается использовать утвержденные предохранители с аналогичными характеристиками.

Более подробная информация представлена в соответствующей главе (6.5.1 Установка плавкого предохранителя, страница 9).

7.1.2 Замена плавкого предохранителя на входе в насос

Данная операция выполняется только для насосов с напором 5m или 11m.

Используемые предохранители описаны ниже.

Насос с высотой напора 5m:

- T 2A L 250V: BUSSMANN S506-2-R или OMEGA ST522220

Насос с высотой напора 11m:

- T 4A L 250V: BUSSMANN S506-4-R или OMEGA ST522240

В качестве альтернативы допускается использовать утвержденные предохранители с аналогичными характеристиками.

После открытия коробки идентифицируйе положение плавкого предохранителя.

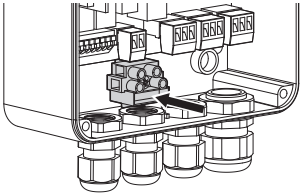

Рис. 35

8 Информация об утилизации и переработке

Европейская директива 2012/19/EC Об Отходах Электрического и Электронного оборудования (RAEE) предписывает, что данные устройства не следует утилизировать вместе с твердыми бытовыми отходами; их сбор осуществляется отдельно для оптимизации потока их утилизации и переработки содержащихся в них материалов, а также снижения воздействия на здоровье людей и окружающую среду в связи с присутствием потенциально опасных веществ.

Значок с изображением зачеркнутого мусорного контейнера присутствует на всей продукции для напоминания об указанном требовании.

Отходы могут доставляться в соответствующие центры по сбору отходов или бесплатно передаваться дистрибьютору, у которого было куплено оборудование, в момент покупки новой аналогичной продукции или без обязательства совершить новую покупку в случае оборудования, чей размер не превышает 25cm.

Для получения более подробной информации о надлежащей утилизации данных устройств вы можете обратиться в уполномоченную государственную организацию.

9 Технические характеристики

Данное изделие разработано для прерывистой работы.
1 минут: ON. 15 минут: OFF.

9.1 Комплект омывателя стекла, баком на 5l, высота напора насоса 5m

9.1.1 Механические характеристики

Бак из полиэтилена, заключенный в клетку из нержавеющей стали

Размеры (ШхВхД): 217x272x257mm

Кабельные муфты: 1xM20 + 3xM16

Вес устройства: 3.8kg

Объем резервуара для воды: 5l

9.1.2 Электрические характеристики

Напряжение сети питания/Потребляемый ток:

- 230Vac, 0.3A, 50/60Hz
- 120Vac, 0.6A, 50/60Hz
- 24Vac, 1.8A, 50/60Hz

9.1.3 Окружающая среда

Рабочая температура

- Максимальная температура: 60°C
- Минимальной температуры с раствором антифриза: -10°C
- Минимальной температуры с раствором антифриза (снижение производительности и высота подачи): -25°C

9.1.4 Сертификаты

Электробезопасность (CE): EN60950-1

Электромагнитная совместимость (CE): EN50130-4, EN61000-6-3, EN55032 (Класс B), FCC Part 15 (Класс B)

Наружная установка (CE): EN60950-22

Степень защиты IP (EN60529):

- IP66

Сертификат EAC

9.2 Комплект омывателя стекла, баком на 23l, высота напора насоса 5m

9.2.1 Механические характеристики

Бак из полиэтилена, заключенный в клетку из нержавеющей стали

Размеры (ШхВхД): 301x410x348mm

Кабельные муфты: 1xM20 + 3xM16

Вес устройства: 5.5kg

Объем резервуара для воды: 23l

9.2.2 Электрические характеристики

Напряжение сети питания/Потребляемый ток:

- 230Vac, 0.3A, 50/60Hz
- 120Vac, 0.6A, 50/60Hz
- 24Vac, 1.8A, 50/60Hz

9.2.3 Окружающая среда

Рабочая температура

- Максимальная температура: 60°C
- Минимальной температуры с раствором антифриза: -10°C
- Минимальной температуры с раствором антифриза (снижение производительности и высота подачи): -25°C

9.2.4 Сертификаты

Электробезопасность (CE): EN60950-1

Электромагнитная совместимость (CE): EN50130-4, EN61000-6-3, EN55032 (Класс B), FCC Part 15 (Класс B)

Наружная установка (CE): EN60950-22

Степень защиты IP (EN60529):

- IP66

Сертификат EAC

9.3 Комплект омывателя стекла, баком на 23l, высота напора насоса 11m

9.3.1 Механические характеристики

Бак из полиэтилена, заключенный в клетку из нержавеющей стали

Размеры (ШхВхД): 301x410x348mm

Кабельные муфты: 1xM20 + 3xM16

Вес устройства: 6.7kg

Объем резервуара для воды: 23l

Переключатель уровня жидкости

9.3.2 Электрические характеристики

Напряжение сети питания/Потребляемый ток:

- 230Vac, 0.5A, 50/60Hz
- 120Vac, 1A, 50/60Hz
- 24Vac, 3.8A, 50/60Hz

Выходы сигналов тревоги:

- Автоматическое включение: 1
- Сухой контакт: 1

9.3.3 Окружающая среда

Рабочая температура

- Максимальная температура: 60°C
- Минимальной температуры с раствором антифриза : -10°C
- Минимальной температуры с раствором антифриза (снижение производительности и высота подачи): -25°C

9.3.4 Сертификаты

Электробезопасность (CE): EN60950-1

Электромагнитная совместимость (CE): EN50130-4, EN61000-6-3, EN55032 (Класс B), FCC Part 15 (Класс B)

Наружная установка (CE): EN60950-22

Lloyd's Register Marine Type Approval

Степень защиты IP (EN60529):

- IP66

Сертификат EAC

9.4 Комплект омывателя стекла, баком на 23l, высота напора насоса 30m

9.4.1 Механические характеристики

Бак из полиэтилена, заключенный в клетку из нержавеющей стали

Размеры (ШхВхД): 301x620x348mm

Кабельные муфты: 1xM20 + 3xM16

Вес устройства: 15.1kg

Объем резервуара для воды: 23l

Переключатель уровня жидкости

9.4.2 Электрические характеристики

Напряжение сети питания/Потребляемый ток:

- 230Vac, 2A, 50/60Hz
- 120Vac, 4.5A, 60Hz

Выходы сигналов тревоги:

- Автоматическое включение: 1
- Сухой контакт: 1

9.4.3 Окружающая среда

Рабочая температура

- Максимальная температура: 60°C
- Минимальной температуры с раствором антифриза: -10°C

9.4.4 Сертификаты

Электробезопасность (CE): EN60950-1

Электромагнитная совместимость (CE): EN50130-4, EN61000-6-3, EN55032 (Класс B), FCC Part 15 (Класс B)

Степень защиты IP (EN60529):

- IPX4

Сертификат EAC

10 Технические чертежи

Размеры на чертежах указаны в миллиметрах.

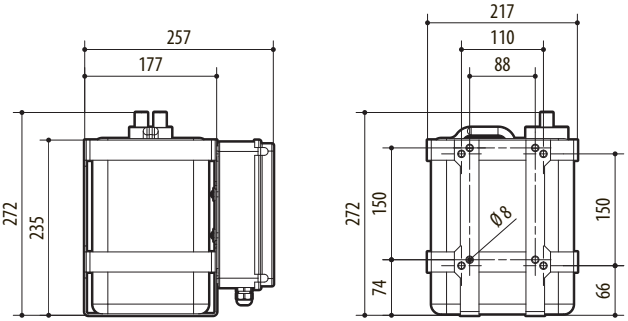

Рис. 36 Канистра 5l, высота напора 5m.

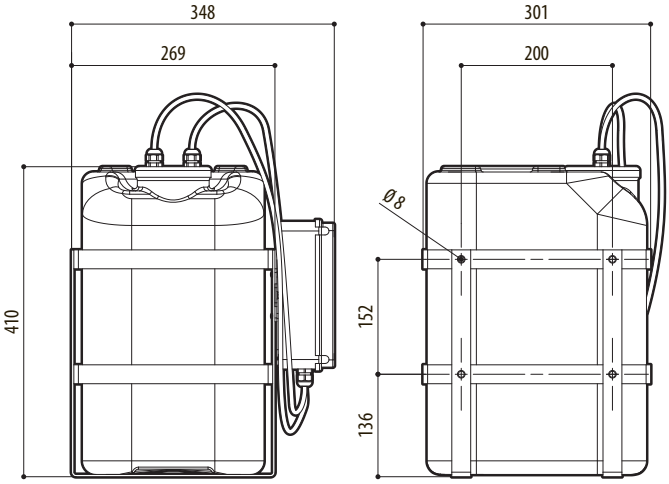

Рис. 37 Канистра 23l, высота напора 5m.

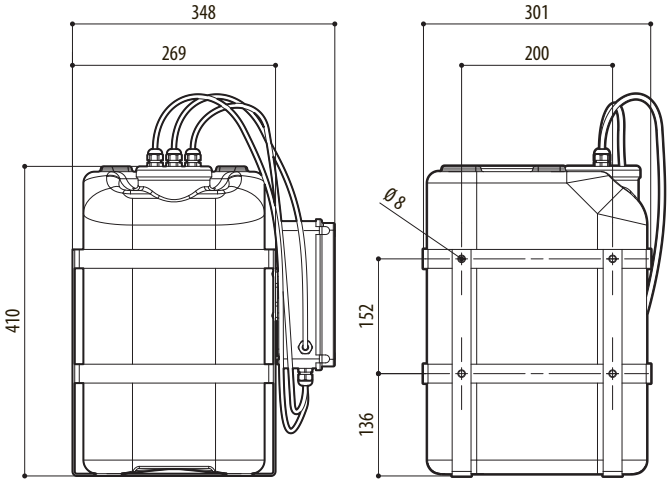

Рис. 38 Канистра 23l, высота напора 11m.

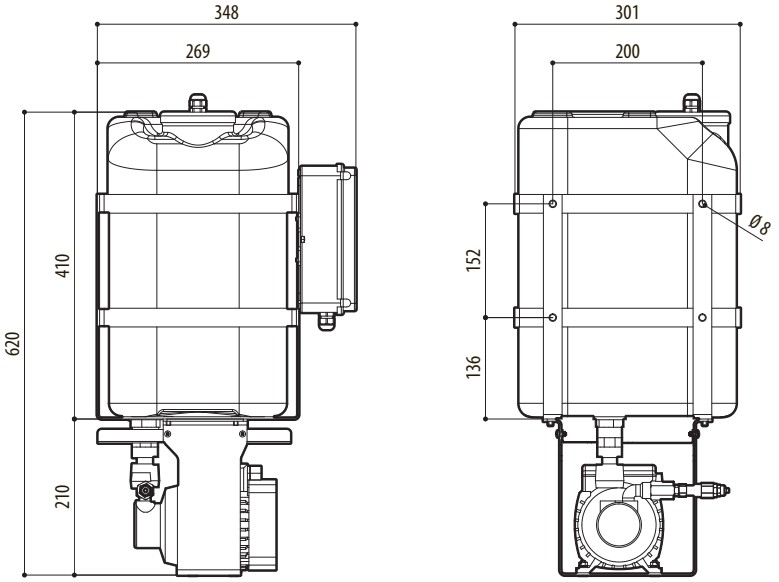

Рис. 39 Канистра 23l, высота напора 30m.