EXH

Взрывобезопасный кожух

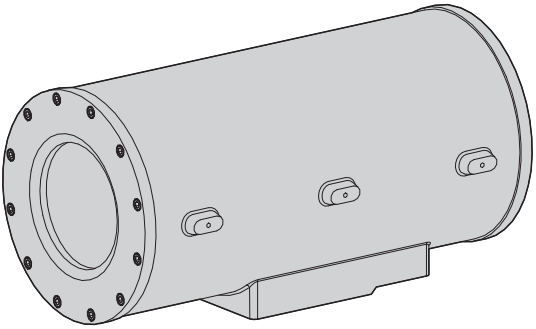

IP66

RU **Русский** - Учебник инструкции

Серийный номер

Перепишите серийный номер изделия и используемых запчастей.

Серийный номер приведен на этикетке, находящейся на внешней части упаковки изделия и на металлической табличке маркировки.

Код	Серийный номер

Индекс

1 Информация о настоящем руководстве 5

1.1 Типографские обозначения 5

2 Примечания по авторскому праву и торговым маркам 5

3 Правила безопасности 5

4 Идентификация 7

4.1 Описание и назначение изделия 7

4.1.1 Модели для термических телекамер 7

4.1.2 Модели с устройством защиты стекла 7

4.2 Маркировка изделия 8

5 Подготовка изделия для использования 9

5.1 Предосторожности перед использованием 9

5.2 Содержимое и снятие упаковки 9

6 Монтаж и сборка 9

6.1 Сборка 9

6.1.1 Область применения 9

6.1.2 Максимальные спецификации телекамер, включая монтируемую оптику 9

6.2 Монтаж 10

6.2.1 Монтаж телекамеры 10

6.2.2 Замена прокладки заднего дна 10

6.3 Проверка работы 10

7 Инструкции работы в условиях безопасности 11

7.1 Работа в условиях безопасности 11

7.1.1 Пуск в эксплуатацию 11

7.1.2 Меры безопасности 11

7.1.3 Меры по предотвращению взрыва 11

8 Техобслуживание и очистка 11

8.1 Техобслуживание и очистка, проводимые пользователем 11

8.1.1 Плановое (выполняется периодически) 11

8.1.2 Внеплановое (выполняется только в особых случаях) 12

8.2 Запчасти 12

8.3 Ремонт 12

9 Вывоз в отходы 12

10 Технические данные 13

10.1 Общая информация 13

10.2 Механика 13

10.3 Электрическая часть 13

10.4 Окружающая среда 13

10.5 Сертификация 13

10.6 Канал кабеля 14

11 Технические чертежи 14

12 Приложение A - Электрическая схема 16

1 Информация о настоящем руководстве

Перед монтажом и использованием настоящего блока, внимательно прочитать настоящее руководство. Хранить данное руководство под рукой для будущих консультаций.

1.1 Типографские обозначения

ОПАСНОСТЬ!
Повышенная опасность.
Риск электрических разрядов.
Отключить электропитание перед началом работы, за исключением других указаний.

ОПАСНОСТЬ!
Опасность взрыва.
Внимательно прочитать руководство, чтобы избежать опасности взрыва.

ПРЕДУПРЕЖДЕНИЕ!
Средняя опасность.
Эта операция очень важна для правильной работы системы. Просим внимательно прочитать приведенную процедуру и выполнить ее указанным способом.

ИНФО
Описание характеристик системы.
Рекомендуется внимательно для выполнения следующих фаз.

2 Примечания по авторскому праву и торговым маркам

Упомянутые название компаний и продукции являются торговыми марками или зарегистрированными торговыми марками, принадлежащими соответствующим компаниям.

3 Правила безопасности

Производитель снимает с себя какую-либо ответственность за возможный ущерб, вызванный использованием не по назначению упомянутого в данном руководстве оборудования. Также сохраняется право изменять содержание без предварительного извещения.
При тщательном сборе документации, содержащейся в настоящем руководстве, были сделаны все необходимые проверки, но производитель не может взять на себя какую-либо ответственность, связанную с его использованием. Это относится к любому лицу или обществу, вовлеченному в создание и производство данного руководства.

Это устройство должно соединяться с заземлением!

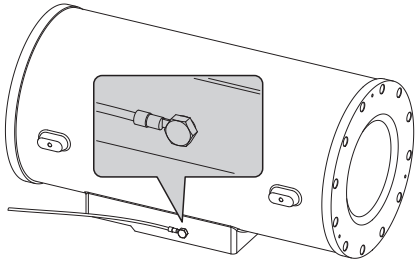

Fig. 01 Заземление.

- Проверить, что все устройства подходят для применения и в средах, для которых они были спроектированы.
- Проверить, что соединенное оборудование полностью совместимо и подходит для использования.
- Проверить, что рабочие температуры совместимы с устройствами.
- Проверить, что устройства установлены таким образом, что гарантируют безопасность установки и занятого в монтаже персонала.
- Выбрать место монтажа таким образом, чтобы оно было достаточно прочным, чтобы выдержать вес устройства, в том числе с учетом особых атмосферных условий, например, сильного ветра.
- Следует использовать только кронштейны или принадлежности, рекомендуемые для монтажа.

- Проверить, что устройство прикреплено надежно и прочно.
- С учетом того, что выбор поверхности монтажа выполняется пользователем, винты для надежного крепления устройства к поверхности не поставляются. Монтажник обязан использовать подходящие для монтажа винта.
- Монтаж и техобслуживание оборудования должен выполняться техническим персоналом, имеющим соответствующую квалификацию.
- Использовать подходящие инструменты. Могут потребоваться специализированные инструменты, зависящие от монтажа в месте, выбранном для установки.
- Убедиться, что установка удовлетворяет местным требованиям.
- Это устройство должно монтироваться вне пределов досягаемости пользователя или любого лица, которое может вступить с ним в контакт случайно.
- Перед выполнением технических операций на оборудовании, отключить питание.
- Не использовать кабели питания со следами повреждений или старения.
- Оборудование должно открываться только квалифицированным техническим персоналом во взрывобезопасной атмосфере. Порча оборудования приводит к аннулированию условий гарантии.
- Не допускать использования оборудования детьми или не способными к этому людьми.
- Оборудование считается отключенным только тогда, когда питание было отключено и кабели соединения с другими устройства были сняты.
- Перед подачей питания к устройству установить защитное устройство на электрическую систему здания.
- Рекомендуем пользователю не монтировать внутри устройства никакое оборудование, генерирующее опасные излучения.
- За технической помощью обращаться только к уполномоченному техническому персоналу.
- Тщательно сохранять настоящее руководство для будущих консультаций; оно должно находиться в распоряжении для дальнейших консультаций в месте монтажа.
- Ни по каким причинам не выполнять изменений или соединений, не предусмотренных в данном руководстве: использование не подходящего оборудования может привести к серьезному риску для безопасности персонала и оборудования.
- Использовать только запчасти VIDEOTEC.
- Перед монтажом проверить, что поставляемый материал соответствует требуемым техническим спецификация, проверив этикетки маркировки (*"4.2 Маркировка изделия", страница 8*).

4 Идентификация

4.1 Описание и назначение изделия

Взрывобезопасный кожух серии EXH был спроектирован для использования телекамер, работающих в промышленных средах, где существует вероятность возникновения взрывоопасной атмосферы, из-за наличия газов, паров, взвеси или смесей воздуха и пыли.

Кожухи EXH были выполнены из прочного сплава алюминия Anticorodal группы AlSi7Mg EN AC-42000, чей химический состав определяется стандартом UNI EN 1706.

В зависимости от модели, все части окрашены порошковыми эпоксидно-полиэфирными красками с отжигом в печи или имеют специальное покрытие, гарантирующее прекрасную устойчивость под воздействием ультрафиолетовых лучей, солевой взвеси или загрязняющих агентов, присутствующих в атмосфере.

Корпус камеры состоит из цилиндрической трубки, снабженной фланцем, имеющей прочное прозрачное стекло; с другой стороны стекла имеется дополнительный фланец, который, помимо закрытия цилиндра, поддерживает плиту для крепления телекамеры.

В корпусе имеются два отверстия для проводки кабелей 3/4" NPT.

Выбор канала для прокладки кабеля должен выполняться в соответствии с требованиями стандарта EN/IEC 60079-14.

Все каналы кабелей будут гарантировать степень защиты IP66.

Рекомендуется использование каналов кабелей VIDEOTEC или равноценных им кабелей (*Tab. 01, страница 14*).

4.1.1 Модели для термических телекамер

Использование термических телекамер, способных обнаружить выделение тепла, требует применения специального фильтра на передней части корпуса.Этот корпус отличается наличием окна, состоящего в основном из германия; оно гарантирует те же характеристики прочности и сопротивления, что и стандартное стекло. Диапазон применения от 7.5 до 14μм.

4.1.2 Модели с устройством защиты стекла

Существуют модели кожухов серии EXH, которые могут быть оборудованы устройством защиты стекла, монтированным на передней стороне кожуха. Оно состоит из соединительного фланца с кожухом, закрывающего фланца и центрального взрывобезопасного корпуса, имеющего прочное прозрачное стекло, двигателя постоянного тока, к которому подается питание 24Vdc, двух наматывателей и прозрачной пленки из материала Mylar, установленной перед стеклом.

Двигатель, посредством 4 конических зубчатых колес, управляет наматывателем, для наматывания загрязненной пленки, а другой наматыватель выдает чистую пленку. Двигатель дистанционно управляется посредством двухпроводного контакта ВКЛ.-ОТКЛ. (один общий провод и один +24Vac/Vdc).

Блок управления защитным устройством стекла поставляется заказчиком!

Прозрачная пленка Mylar позволяет совершить около 350 движений вперед.

Когда она становится грязной, оператор включает двигатель, продвигая вперед пленку, пока не появится чистое изображение (шаг, обеспечивающий полное продвижение грязной пленки, составляет около 50 мм).

Конец пленки сигнализируется при помощи отметок, напечатанных на последних 50 см пленки.

Движение вперед пленки также может выполняться автоматически синхронизировано, при помощи специальной системы управления (не входит в поставку).

Для замены пленки следует ссылка на руководство по эксплуатации запчастей VIDEOTEC (код OEXMYLAR).

4.2 Маркировка изделия

Проверить сертификацию на табличке приобретенного изделия.

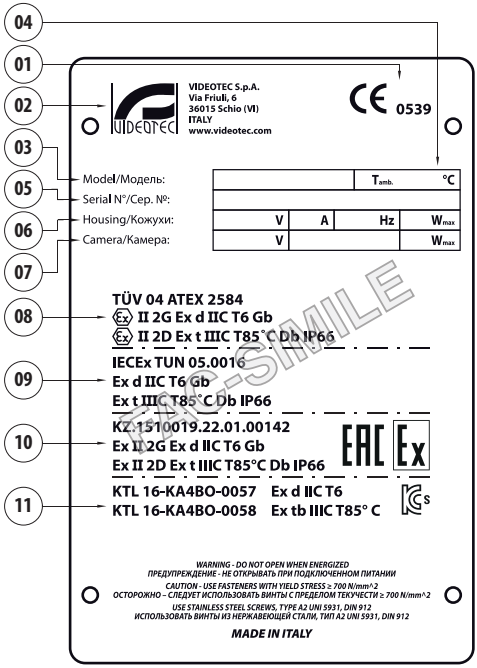

Fig. 02 Пример таблички.

01. Символ CE

02. Наименование и адрес производителя

03. Идентификационный код модели

04. Температура окружающей среды использования относится к идентификационному коду модели

05. Серийный номер

06. Кожух:

- Напряжение питания (В)
- Поглощенный ток (А)
- Частота (Гц)
- Потребление кожуха (Вт)

07. Телекамера:

- Напряжение питания (В)
- Максимальное потребление (Вт) - (данные, указанные для телекамеры, относятся к характеристикам напряжения и максимального допустимого потребления для ее работы)

08. Сертификация ATEX:

- Номер сертификата ATEX
- Классификация типа зоны, метода защиты и класса температуры, для которых допустимо использование данного изделия, в соответствии с директивой ATEX
- Маркировка CE и номер сертифицирующей организации, выдавшей сертификат

09. Сертификация IECEx:

- Номер сертификата IECEx
- Классификация типа зоны, метода защиты и класса температуры, для которых допустимо использование данного изделия, в соответствии с директивой IECEx

10. Сертификация EAC Ex:

- Номер сертификата EAC Ex
- Классификация типа зоны, метода защиты и класса температуры, для которых допустимо использование данного изделия

11. Сертификация KCs:

- Номер сертификата KCs
- Классификация типа зоны, метода защиты и класса температуры, для которых допустимо использование данного изделия

Перед монтажом необходимо проверить, соответствуют ли характеристики питания и защиты устройства требуемым характеристикам. Использование несоответствующего оборудования может привести к возникновению серьезной опасности для персонала и установки.

5 Подготовка изделия для использования

Любые модификации, не утвержденные производителем, приводят к аннулированию гарантии и цертификаций.

К рабочему персоналу не предъявляются особые требования при перемещении, поэтому мы рекомендуем выполнять данную операцию, соблюдая общие нормы техники безопасности.

5.1 Предосторожности перед использованием

Следующие процедуры выполняются при отключенном питании, если не указано иначе. Соответствующее защитное устройство должно устанавливаться в электрической системе перед устройством.

Не превышать указанные эксплуатационные характеристики. Не заменять винты кожуха на винты другого типа. Выполнить все соединения во взрывобезопасной атмосфере.

Монтаж должен выполнять только квалифицированный технический персонал. Выполнить соединения и произвести испытания в лаборатории перед тем, как проводить монтаж на месте. Использовать подходящие инструменты.

5.2 Содержимое и снятие упаковки

При поставке изделия проверить, что упаковка целая и не имеет следов повреждений и падений.

При наличии явных следов повреждений немедленно обратитесь к производителю.

Хранить упаковку на тот случай, если будет необходимо направить изделие в ремонт.

Проверить, что содержание соответствует перечню содержащихся материалов:

- 1 взрывобезопасный кожух
- 1 комплект прокладок
- 1 руководство по эксплуатации

6 Монтаж и сборка

Монтаж и сборка должны выполняться специализированным персоналом.

Не устанавливать в перевернутом положении.

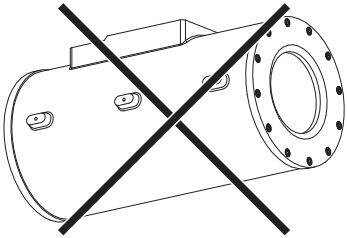

6.1 Сборка

6.1.1 Область применения

Применение кожуха EXH предназначено для использования в фиксированной позиции для наблюдения за зонами с потенциально взрывоопасной атмосферой, классифицированными 1-21 или 2-22, при помощи телекамеры/оптики, устанавливаемой пользователем внутри кожуха.

Корпус EXH изготовлен и сертифицирован в соответствии с директивой 2014/34/UE и международным стандартом IECEx, определяющими область его применения и минимальные требования по безопасности.

Кожухи для термических телекамер изготовлены и сертифицированы в соответствии с директивой 2014/34/UE, определяющими области применения и минимальные требования безопасности.

6.1.2 Максимальные спецификации телекамер, включая монтируемую оптику

Питание кожуха должно быть тоже, что и используемое для системы нагрева.

Рекомендуется не использовать при монтаже изделия, не включенные в данные спецификации.

- **Телекамера**: Аналоговая телекамера или сетевая камера
- **Максимальная мощность**: 20Вт
- **Максимальное напряжение**: 240Vac
- **Полезный объём для телекамеры/оптики**: 2800cm³
- **Минимальное расстояние между стенками чехла и телекамерой /оптикой**: 12mm

6.2 Монтаж

Рекомендуется не использовать при монтаже изделия, генерирующие опасные излучения.

Задний фланец на кожухе оборудован 12 винтами M6 из нержавеющей стали типа A2. Также он имеет 3 винта, расположенные под углом 120° для облегчения извлечения самого фланца. После того, как от фланца отвинчиваются винты с резьбой M6, завинтив 3 винта под углом 120° (по одному обороту за раз, по очереди) облегчается извлечение фланца.

6.2.1 Монтаж телекамеры

Для монтажа телекамеры необходимо извлечь фланец закрытия кожуха, поддерживающий также крепежную пластину телекамеры с клеммником. Эта пластина опирается на две направляющие, крепящиеся к кожуху; сняв фланец, пластина перемещается по направляющим, позволяя легко монтировать и соединить телекамеру и ее вспомогательные компоненты. На этапе монтажа рекомендуется изолировать телекамеру от опорной пластины, используя специальные изолирующие распорные детали, поставляемые в комплекте.

(Детали следует смотреть на изображении, приведенном далее и на электрической схеме в приложении).

Перед тем, как закрывать фланец, после монтажа телекамеры, проверить, что вы соединили 4 кабеля заземления (заднее дно, переднее дно, корпус кожуха, клеммник) и проверить, что они поставлены на один потенциал.

Рекомендуется применить крутящий момент закручивания двенадцати винтов для закрытия, равный 12.5 Нм.

Для монтажа кожуха используется специальный шарнир, снабженный 4 отверстиями M6, расположенными под углом 90°, и кронштейн, крепящийся при помощи 4 отверстий M8.

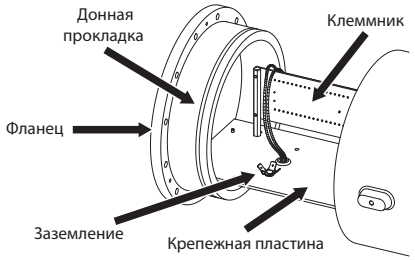

Fig. 03

6.2.2 Замена прокладки заднего дна

В случае износа прокладки, находящихся на заднем дне кожуха, заменить ее, используя прокладку, поставляемую в комплекте или при ее отсутствии использовать только запчасти VIDEOTEC.

Заменить прокладку, обращая внимание на ее правильное помещение в специальное гнездо.

Соединить кабели заземления, отсоединенные ранее для извлечения фланца.

Правильно закрутить фланец, приложив крутящий момент к 12 винтам закрытия, равный 12.5 Нм.

6.3 Проверка работы

Внимание: перед выполнением следующих операций нужно убедиться, что напряжение линии правильное.

Для выполнения соединения кожуха с линией использовать кабели, подходящие для применения в потенциально взрывоопасной атмосфере. Необходимо выполнить следующие операции:

- Выбрать и установить каналы кабеля, соответствующие маркировке кожуха и типу имеющейся атмосферы (EN/IEC60079-14);
- Закрепить канал кабеля при помощи такой величины крутящего момента, чтобы гарантировать минимальное число захваченных витков резьбы, равное пяти;
- Использовать кабели, соответствующие выбранным каналам кабелей;
- выполнить соединения с телекамерой и оптикой;
- подключить питание к блоку;
- провести проверку работы.

7 Инструкции работы в условиях безопасности

7.1 Работа в условиях безопасности

Перед выполнением следующих операций нужно убедиться, что напряжение линии правильное.

7.1.1 Пуск в эксплуатацию

- Внимательно и полностью прочитать настоящее руководстве по работе;
- Правильно установить телекамеру и оптику;
- Проверить функционирование системы с положительным результатом;
- Подготовить подходящую линию питания.

7.1.2 Меры безопасности

- С учетом значительного веса системы необходимо использовать подходящую систему перевозки и перемещения;
- Убедиться, что перед выполнением каких-либо операций было отключено питание;
- Перед подачей питания к системе, установить защитное устройство в электрическую систему здания.
- Убедиться, что были приняты все меры для обеспечения безопасности персонала;
- Электрический монтаж установки должен соответствовать действующим местным нормативам.

7.1.3 Меры по предотвращению взрыва

- Выбрать прочную и устойчивую опорную поверхность;
- Выбрать подходящий опорный кронштейн, если он используется;
- Использовать инструменты, подходящие для зоны их применения;
- Не открывать кожух, если существует возможность наличия потенциально взрывоопасной атмосферы;
- Использовать винты или другие надежные и прочные системы крепления.

Напоминаем, что блок должен быть соединен с соответствующим соединением электрического заземления.

После пуска в эксплуатацию поместить на хранение настоящее рабочее руководство для будущих консультаций.

8 Техобслуживание и очистка

Перед выполнение технических операций на оборудовании, отключить электропитание.

8.1 Техобслуживание и очистка, проводимые пользователем

8.1.1 Плановое (выполняется периодически)

- **Очистка стекла**: Выполняется водой или другой моющей жидкостью, не создающей опасностей.
- **Очистка окна из германия**: Выполняется нейтральным мылом, разведенным водой; обратиsть внимание на то, чтобы не поцарапать или повредить наружную поверхность, имеющую графитовое покрытие. При повреждении данного покрытия существует риск уменьшение прозрачности для инфракрасных лучей поверхности. Необходимо избегать использовать этиловый спирт, растворители, гидрированные углеводороды, сильные кислоты и щелочи. Использование данных веществ необратимо повреждает поверхность из германия.
- **Очистка оборудования**: Выполняется периодически для того, чтобы избежать скопления пыли на наружной поверхности свыше 5 мм. очистка выполняется при помощи влажной ткани, без использования сжатого воздуха. Частота операций техобслуживания зависит от типа окружающей среды, в которой используется кожух.
- **Проверка кабелей**: Они не должны иметь следов износа или порчи, ведущих к возникновению опасных ситуаций; в этом случае необходимо выполнить внеплановое техобслуживание.
- **Замена ленты Mylar (модель, оснащенная устройством защиты стекла)**: Замена должна выполняться в минимальных условиях безопасности, указанных в *"7 Инструкции работы в условиях безопасности", страница 11*. Можно выполнить данную операцию, отвинтив 4 крепежных винта защитной крышки стекла для замены катушек с грязной лентой на катушки с чистой лентой, просто сняв их.

- **Открытие кожуха для замены телекамеры**: Проверить состояние прокладки на заднем дне; в случае износа прокладки, находящихся на заднем дне кожуха, заменить ее, используя прокладку, поставляемую в комплекте или при ее отсутствии использовать только запчасти VIDEOTEC (*"6.2.2 Замена прокладки заднего дна", страница 10*).

8.1.2 Внеплановое (выполняется только в особых случаях)

- Замена переднего узла, оборудованного стеклом (или блока защиты стекла в соответствующих моделях).
- Замена узла внутреннего ползуна, оборудованного проводкой для нагрева и электрической платой соединения, с соответствующими заменами у моделей с устройством защиты стекла или без него.
- Опасный износ и порча кабеля.
- Плохая работа телекамеры или оптики.
- Взрыв внутри или рядом с кожухом.
- Любое другое обстоятельство, требующее открытия кожуха.

В случае повреждения, замена или ремонт других вовлеченных частей, помимо перечисленных здесь, выполняется VIDEOTEC.

Любая замена указанных деталей должна выполняться, используя только оригинальные запчасти VIDEOTEC, строго выполняя инструкции по техобслуживанию, прилагаемые к каждому набору запчастей.

Производитель снимает с себя какую-либо ответственность за ущерб, произошедший вследствие порчи, использования неоригинальных запчастей, монтажа и техобслуживания/ремонта, выполняемых не подготовленным персоналом, всего оборудования, упомянутого в настоящем руководстве.

Рекомендуется во всех этих случаях принести корпус в лабораторию для проведения необходимых операций.

8.2 Запчасти

Необходимо сообщить серийный номер изделия, которое нуждается в техсервисе, для заказа запчастей.

8.3 Ремонт

При выполнении любой операции по техобслуживанию продукт должен направляться компании VIDEOTEC, после получения разрешения на передачу (techsupport@videotec.com).

9 Вывоз в отходы

Европейская директива 2012/19/EC Об Отходах Электрического и Электронного оборудования (WEEE) указывает, что данные устройства не следует утилизировать вместе с твердыми бытовыми отходами; их сбор осуществляется отдельно для оптимизации потока их утилизации и переработки содержащихся в них материалов, а также снижения воздействия на здоровье людей и окружающую среду в связи с присутствием потенциально опасных веществ.

Значок с изображением зачеркнутого мусорного контейнера присутствует на всей продукции для напоминания об указанном требовании.

Отходы могут доставляться в соответствующие центры по сбору отходов или бесплатно передаваться дистрибьютору, у которого было куплено оборудование, в момент покупки новой аналогичной продукции или без обязательства совершить новую покупку в случае оборудования, чей размер не превышает 25cm.

Для получения более подробной информации о надлежащей утилизации данных устройств вы можете обратиться в ответственную государственную организацию.

10 Технические данные

10.1 Общая информация

Сплав алюминия anticorodal (антикородал)

Двухкомпонентная полиуретановая эмаль с эффектом апельсиновой корки RAL7032

10.2 Механика

2 отверстия для кабельных вводов 3/4" NPT

Наружные размеры	
EXHC	Ø 210x427.5мм
EXHD	Ø 250x573.5мм
Внутренние размеры	
EXHC	Ø 180x380мм
EXHD	Ø 180x460мм
Полезная зона телекамеры	
EXHC	100x100x280мм
EXHD	100x100x280мм
Стеклянное окно	
EXHC	Ø 114мм
EXHD	70x56мм

Устройство очистки стекла

Устройство защиты стекла Ø 250x140мм

Пленка из Mylar, ширина 80мм и длина 18м, гарантирующая около 350 шагов движения вперед, с пометкой на последних 50см

Настенная опора

Грузоподъемность: 35кг

Длина: 455мм

Опора на стойке

Грузоподъемность: 35кг

10.3 Электрическая часть

Нагрев Ton 15°C +/-4°C Toff 22°C +/-3°C

Вход 24Vac, потребление 20Вт макс

Вход 230Vac, потребление 20Вт макс (только для EXHC200)

Усиленный нагрев Ton 15°C +/-4°C Toff 22°C +/-3°C

Вход 24Vac, потребление 60Вт макс

Вход 230Vac, потребление 60Вт макс (только для EXHC203R)

Устройство очистки стекла

24Vac, потребление 2Вт макс

Монтируемые внутрь корпуса устройства

Телекамера: Аналоговая телекамера или сетевая камера

Телекамеры с оптикой с максимальный общей мощностью: 20Вт

Максимальное напряжение: 240Vac (версия 24Vac или 230Vac)

Полезный объём для телекамеры/оптики: 2800cm^3

Минимальное расстояние между стенками чехла и телекамерой /оптикой: 12mm

10.4 Окружающая среда

Рабочая температура с нагревом: -20°C / +50°C

Рабочая температура с усиленным нагревом: -40°C / +50°C

Следует всегда руководствоваться температурой, указанной на маркировке.

10.5 Сертификация

ATEX (EN 60079-0:2012 +A11:2013, EN 60079-1:2014, EN 60079-31:2014):

- Ex II 2G Ex d IIC T6 Gb
- Ex II 2D Ex t IIIC T85 °C Db IP66

IECEx (IEC 60079-0:2011, IEC 60079-1:2014, IEC 60079-31:2013):

- Ex d IIC T6 Gb
- Ex t IIIC T85 °C Db IP66

EAC EX:

- Ex d IIC T6 Gb
- Ex tb IIIC T85 Db X IP66

KCs (16-KA4BO-0057 - 16-KA4BO-0058):

- Ex d IIC T6
- Ex tb IIIC T85°C

Для каждой модели проверить тип существующей сертификации.

10.6 Канал кабеля

СХЕМА ПОДКЛЮЧЕНИЯ ГЕРМО-ВВОДОВ						
Тип гермо-ввода	**Сертификация**	**Рабочая температура**	**Кабель**	**Гермо-ввод Код изделия**	**Внешний диаметр гермо-ввода (мм)**	**Внутренний диаметр (мм)**
Герметичный	IECEX/ATEX/EAC Ex	-60 / +80°C	не армиро- ванный	OCTEXB3/4C	13 - 20.2	-
			Армиро- ванный	OCTEXBA3/4C	16.9 - 26	-
С резиновой вставкой	IECEX/ATEX/EAC Ex	-60 / +100°C	не армиро- ванный	OCTEX3/4C	13 - 20.2	-
			Армиро- ванный	OCTEXA3/4C	16.9 - 26	11.1 - 19.7
	ATEX	-20 / +80°C	не армиро- ванный	OCTEX3/4	14 - 17	-
			Армиро- ванный	OCTEXA3/4	18 - 23	14 - 17

Tab. 01

11 Технические чертежи

Значения выражены в миллиметрах.

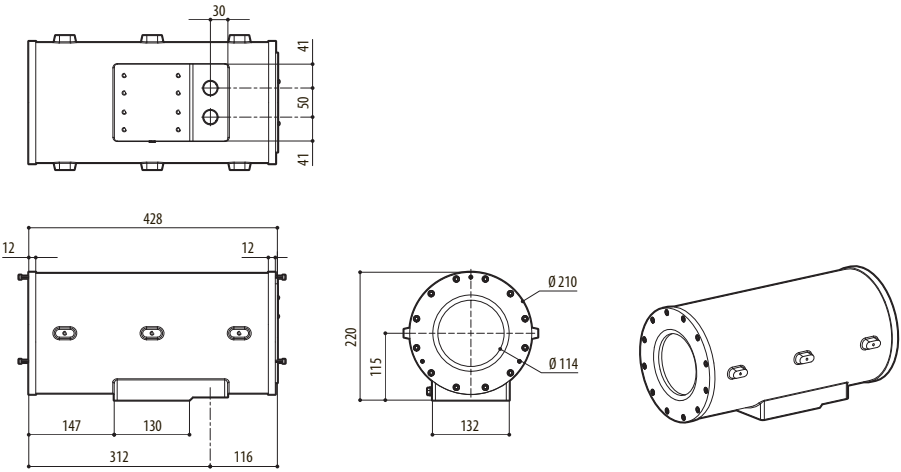

Fig. 04 EXHC

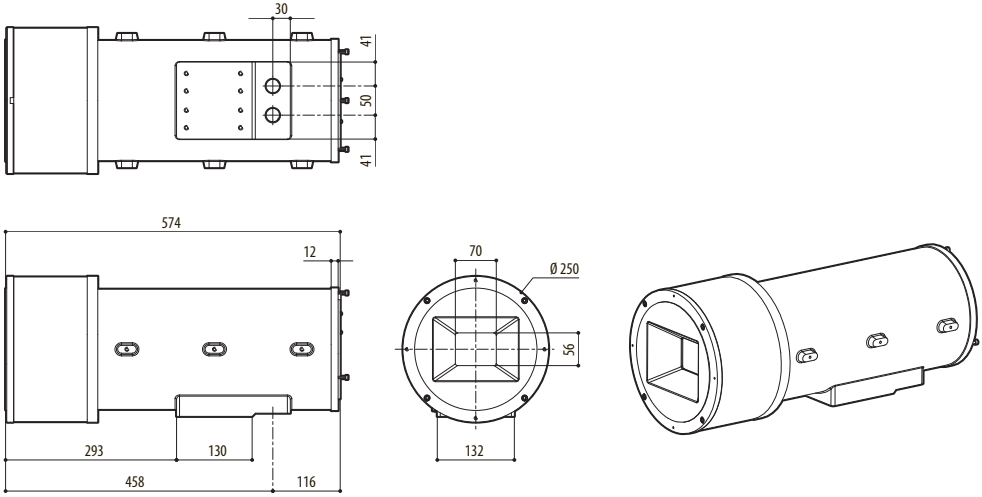

Fig. 05 EXHD

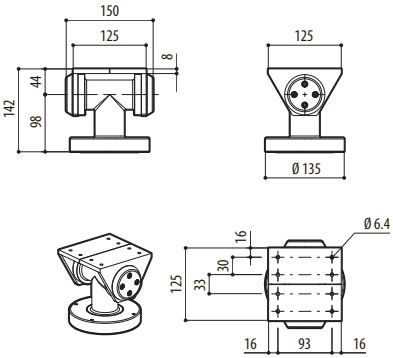

Fig. 06 EXBJ

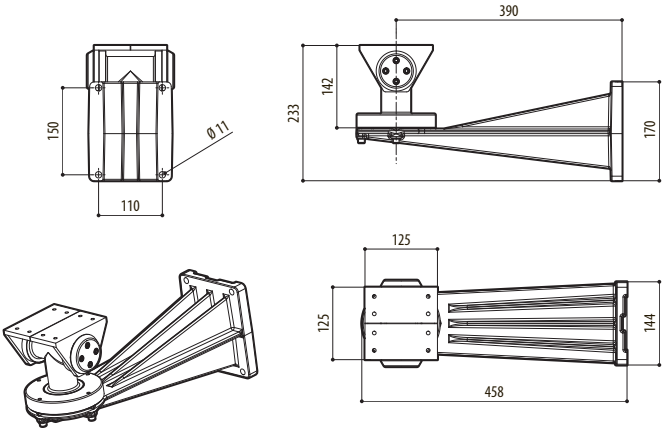

Fig. 07 EXWBJ

12 Приложение A - Электрическая схема

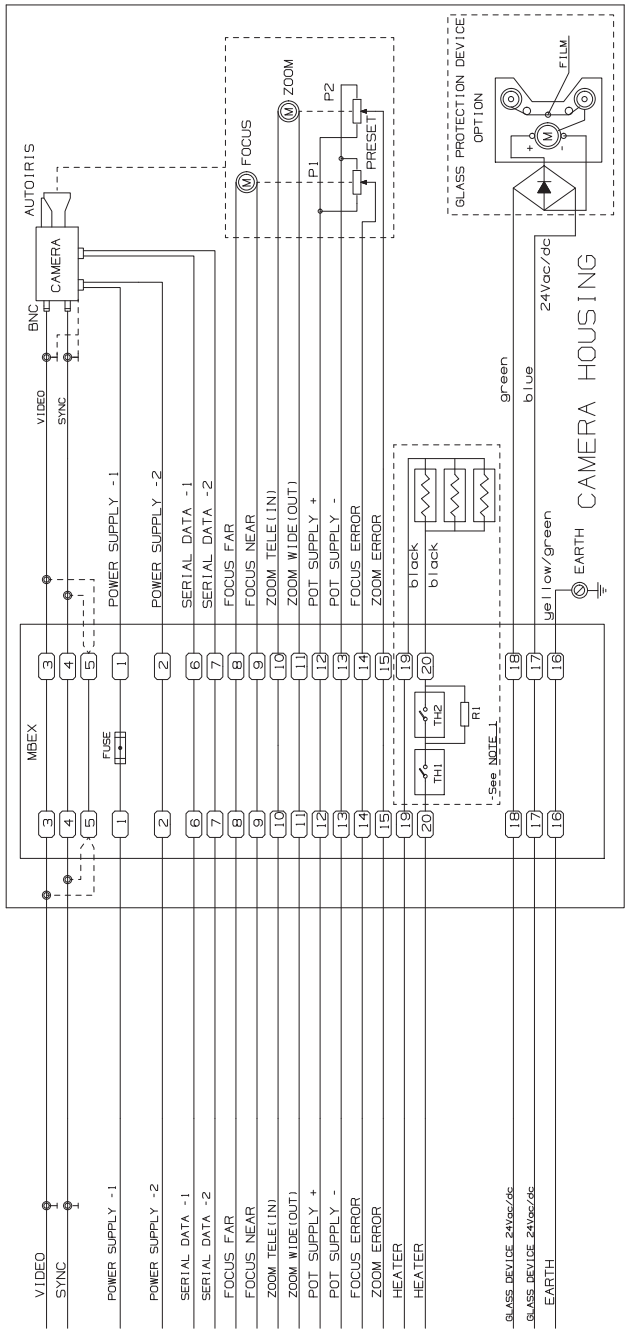

NOTE 1
Mount TH1 and TH2 only for double or triple heater version
Mount TH1 and R1 for single heater version

Fig. 08

Headquarters Italy Videotec S.p.A.
Via Friuli, 6 - I-36015 Schio (VI) - Italy
Tel. +39 0445 697411 - Fax +39 0445 697414
Email: info@videotec.com

France Videotec France SARL
Immeuble Le Montreal, 19bis Avenue du Québec, ZA de Courtaboeuf
91140 Villebon sur Yvette - France
Tel. +33 1 60491816 - Fax +33 1 69284736
Email: info.fr@videotec.com

Asia Pacific Videotec (HK) Ltd
Flat 8, 19/F. On Dak Industrial Building, No. 2-6 Wah Sing Street
Kwai Chung, New Territories - Hong Kong
Tel. +852 2333 0601 - Fax +852 2311 0026
Email: info.hk@videotec.com

Americas Videotec Security, Inc.
Gateway Industrial Park, 35 Gateway Drive, Suite 100
Plattsburgh, NY 12901 - U.S.A.
Tel. +1 518 825 0020 - Fax +1 518 825 0022
Email: info.usa@videotec.com

www.videotec.com
MNVCEXH_1724_RU