HOV

Откидной алюминиевый кожух камеры

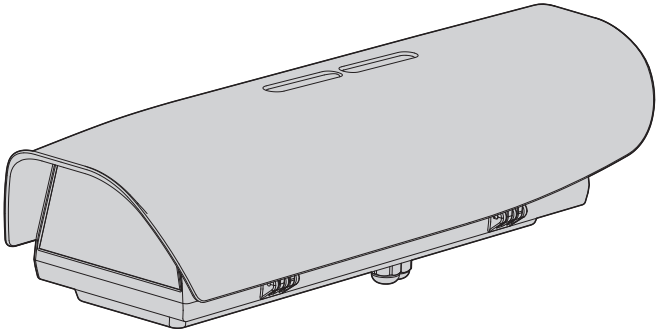

RU Русский - Руководство по эксплуатации

Комплект оборудования

1 О настоящем руководстве 4

1.1 Типографские условные обозначения 4

2 Примечания в отношении авторского права и информация о торговых марках 4

3 Правила техники безопасности 4

4 Обозначение 5

4.1 Описание и обозначение типа устройства 5

4.2 Маркировка изделия 5

5 Подготовка устройства к использованию 6

5.1 Распаковка 6

5.2 Комплект оборудования 6

5.3 Безопасная утилизация упаковочных материалов 6

5.4 Подготовительные работы перед установкой 6

5.4.1 Установка кронштейна 6

6 Монтаж 7

6.1 Как открыть кожух 7

6.2 Установка камеры 7

6.3 Описание платы 8

6.4 Подключение линии питания 8

6.5 Установка модели с двойным фильтром для воздухообмена 9

6.6 Установка модели со стеклоочистителем 9

6.7 Пакет с влагопоглотителем 9

7 Комплектующие 10

7.1 Нагреватель 10

7.1.1 Установка нагревателя 10

7.2 Питание камеры 10

7.2.1 Установка источника питания камеры 10

7.3 Вентилятор 11

7.3.1 Установка вентилятора 11

8 Инструкции по работе в нормальном режиме 12

9 Очистка 12

9.1 Чистка окна и пластмассовых деталей 12

10 Информация об утилизации и переработке 12

11 Технические характеристики 13

11.1 Общие сведения 13

11.2 Механические характеристики 13

11.3 Электрические характеристики 13

11.4 Окружающая среда 13

11.5 Сертификаты 13

12 Технические чертежи 14

1 О настоящем руководстве

Внимательно ознакомьтесь со всей документацией, входящей в комплект поставки, перед тем как приступить к установке и эксплуатации данного оборудования. Всегда держите руководство под рукой, чтобы им можно было воспользоваться в будущем.

1.1 Типографские условные обозначения

ОПАСНОСТЬ!
Высокий уровень опасности.
Риск поражения электрическим током. При отсутствии иных указаний отключите питание устройства, перед тем как приступить к выполнению любой операции.

ПРЕДУПРЕЖДЕНИЕ!
Средний уровень опасности.
Данная операция крайне важна для обеспечения надлежащего функционирования системы. Внимательно ознакомьтесь с описанием процедуры и выполните ее в соответствии с приведенными указаниями.

INFO
Описание характеристик системы. Рекомендуем внимательно ознакомиться с содержанием этого раздела, для того чтобы понять следующие этапы.

2 Примечания в отношении авторского права и информация о торговых марках

Названия устройств или компаний, упоминаемые в настоящем документе, являются торговыми марками или зарегистрированными торговыми знаками соответствующих компаний.

3 Правила техники безопасности

ПРЕДУПРЕЖДЕНИЕ! Установка и обслуживание устройства должны осуществляться только специализированным персоналом.

ПРЕДУПРЕЖДЕНИЕ! Система электропитания, к которой подключается устройство, должна иметь автоматический двухполюсный выключатель цепи. Выключатель для узлов, работающих в условиях напряжения сети, должен иметь уровень срабатывания макс. 20A. Выключатель для узлов, работающих в условиях низкого напряжения, должен иметь уровень срабатывания макс. 6A. Этот выключатель выбирается из перечисленных в списке. Минимальное расстояние между контактами автоматического выключателя цепи должно составлять 3mm. Выключатель цепи должен иметь защиту от тока КЗ на землю (дифференциальная защита) и защиту от перегрузки по току (термомагнитная защита).

- Производитель не несет ответственности за любые повреждения, возникающие в результате неправильного использования указанного в настоящем руководстве оборудования. Помимо этого, производитель сохраняет за собой право изменять содержание руководства без предварительного уведомления. Представленная в настоящем руководстве документация прошла тщательную проверку. Однако производитель не несет ответственности за ее использование. Аналогичные условия предусмотрены в отношении любого лица или компании, привлеченных для составления и создания данного руководства.
- Перед тем, как приступить к выполнению любых операций, убедитесь в том, что источник питания устройства отключен.
- Не используйте кабели, которые кажутся изношенными или старыми.
- Никогда и ни при каких обстоятельствах не выполняйте изменений или подключений, не предусмотренных настоящим руководством. Ненадлежащее использование оборудования может привести к возникновению серьезных опасных ситуаций, угрожающих безопасности персонала и системы.
- Используйте только оригинальные запасные части. Неоригинальные запасные части могут привести к возникновению пожара, электрического разряда или другой опасной ситуации.
- Перед монтажом проверьте соответствие поставленных материалов спецификациям заказа, сверив идентификационные ярлыки (4.2 Маркировка изделия, страница 5).

- Это устройство разработано для подключения и установки на здании или подходящей конструкции на постоянной основе. Устройство следует надежно закрепить и подключить перед выполнением каких-либо работ.
- При установке устройства должны соблюдаться национальные правила.
- Категория установки (также называемая категорией перенапряжения) указывает на уровень сетевых скачков напряжения, которым подвержено оборудование. Категория зависит от места размещения оборудования и наличия каких-либо устройств защиты от скачков напряжения. Оборудование, устанавливаемое на промышленном объекте и напрямую подключаемое к магистральным линиям сети питания, относится к категории установки III. В этом случае необходимо снизить категорию перенапряжения до II. Этого можно добиться путем использования изолирующего трансформатора с заземленным экраном между первичной и вторичной обмоткой или путем установки устройств защиты от скачков напряжения (УЗСН), UL listed, на участке между фазой и нулем, а также нулем и землей. Сертифицированные устройства защиты от скачков напряжения должны обеспечивать многократное ограничение скачков напряжения и подходить для работы в следующих номинальных условиях: Тип 2 (УЗСН, постоянно подключенные к сети питания и предназначенные для установки на стороне нагрузки вспомогательного оборудования); номинальный ток разряда (In) мин. 20kA. Например, можно использовать: FERRAZ SHAWMUT, STT2240SPG-CN, STT2BL240SPG-CN с номиналом 120Vac/240Vac, (In=20kA). Максимальное расстояние между устройством и ограничителем перенапряжения составляет 5m.
- Каждое устройство, которое может быть установлено внутри изделия, должно соответствовать действующим нормам безопасности.
- Для всех подключений используйте кабели, способные выдерживать температуру минимум 75°C.
- Электрическая система оснащается выключателем питания, который можно легко найти и использовать в случае необходимости.

4 Обозначение

4.1 Описание и обозначение типа устройства

Крепкий алюминиевый кожух разработан для упрощения монтажа и технического обслуживания и гарантирует полную защиту при любых условиях окружающей среды.

Его размеры позволяют размещать разные комбинации стандартных камер с фиксированными или компактными зум-объективами.

Упрощенная установка обеспечивается за счет откидывающейся крышки, которая предоставляет полный доступ к камере, объективам и всем внутренним соединениям.

Многочисленные комплектующие, например, нагреватель, источник питания для камеры, нагнетательный вентилятор и воздушный фильтр, стеклоочиститель и омыватель обеспечат соответствие системы любым условиям применения.

4.2 Маркировка изделия

См. ярлык на изделии.

5 Подготовка устройства к использованию

Любое изменение, которое выполняется без разрешения, явным образом предоставленного производителем, аннулирует гарантию.

5.1 Распаковка

При получении устройства убедитесь, что упаковка не повреждена и не имеет явных признаков падения или царапин.

В случае наличия видимых повреждений незамедлительно свяжитесь с поставщиком.

В случае возврата неисправного устройства мы рекомендуем использовать оригинальную упаковку для транспортировки.

Сохраняйте упаковку на случай, если потребуется отправить устройство на ремонт.

5.2 Комплект оборудования

Проверьте комплект оборудования на соответствие представленному ниже списку материалов:

- Кожух
- Оснащение для кожуха:
  - Ключ шестигранник
  - Прокладки
  - Уплотнители для кабельных муфт
  - Кабельные муфты (x3)
  - Болты и винты
- Руководство по эксплуатации
- Пакет с влагопоглотителем

5.3 Безопасная утилизация упаковочных материалов

Упаковочные материалы могут подвергаться переработке. Технический специалист установщика отвечает за сортировку материалов для переработки, а также за соблюдение требований законодательства, действующего в месте установки устройства.

5.4 Подготовительные работы перед установкой

5.4.1 Установка кронштейна

Устройство должно крепиться с помощью соответствующих приспособлений. Крепежные элементы должны гарантировать механическую герметичность и выдерживать как минимум четырехкратный вес устройства.

6 Монтаж

6.1 Как открыть кожух

Ослабьте 2 винта сбоку и поверните крышку и верхнюю половину корпуса в направлении открывания петли.

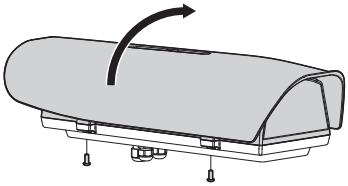

Рис. 1

После завершения операций по установке и прокладке кабелей закройте устройство.

6.2 Установка камеры

Питание может обеспечиваться платой, предоставляемой вместе с устройством Убедитесь в правильности значений напряжения.

Откройте кожух, следуя указаниям в соответствующем разделе (6.1 Как открыть кожух, страница 7).

Частично ослабьте крепежные винты (01).

Снимите внутреннюю направляющую (02), перемещая ее до тех пор, пока не совпадут отверстия с блокировочными винтами.

Закрепите камеру винтом 1/4". (03). Для правильного размещения телекамеры и объектива используйте, при необходимости, предоставленные прокладки. (04).

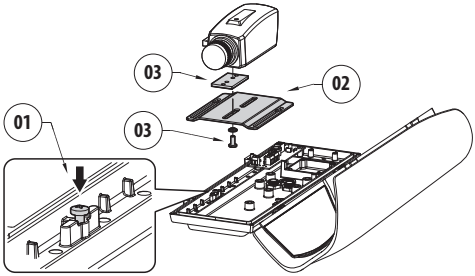

Рис. 2

Установите внутреннюю направляющую на прежнее место и затяните винты, которые ранее были ослаблены.

Снимите защитную оплетку с проводов и подключите их к клеммам (J5, 6.3 Описание платы, страница 8).

Жилы кабеля питания камеры должны удерживаться вместе с помощью стяжного хомута, расположенного вблизи клеммы. Размещайте кабели питания отдельно от кабелей сигнала.

6.3 Описание платы

Плата может отличаться от той, что указана на рисунке.

Плата, в зависимости от версии устройства, может не обладать всеми функциями.

ОПИСАНИЕ ПЛАТЫ	
Разъем	**Функция**
J1	Питание платы (V_{IN})[1]
J2	Вспомогательный выход (V_{OUT})[2]
J3	Питание устройства нагрева (V_{OUT})
J4	Контакты контрольного переключателя[3]
J5	Питание камеры (V_{OUT})[4]
J7	Разъем питания/перемычка[5]
J8	Питание вентилятора (V_{OUT})
SW1	Контрольный переключатель[3]

Табл. 1

[1] От 100Vac до 240Vac, 24Vac о12Vdc.

[2] То же напряжение, что подается на клемму питания платы (J1).

[3] Дополнительно.

[4] Возможны различные альтернативы, в зависимости от версии. V_{OUT} = 12Vdc о V_{OUT} = 24Vac, в зависимости от типа установленного блока питания (7.2.1 Установка источника питания камеры, страница 10). V_{OUT} = V_{IN}, только для кожухов, работающих при 12Vdc или 24Vac, с установленной перемычкой (J7).

[5] Порядок установки блока питания 12Vdc или 24Vac описывается в соответствующей главе (7.2.1 Установка источника питания камеры, страница 10).

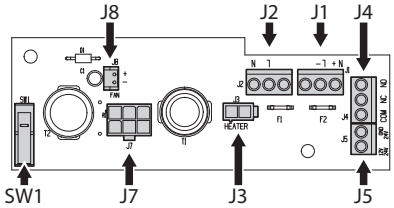

Рис. 3

Номинальное сечение используемых кабелей: от 0.2mm² до 2.5mm².

6.4 Подключение линии питания

ПРЕДУПРЕЖДЕНИЕ! Тип используемого кабеля должен быть совместимым с предполагаемым видом использования. Соблюдайте действующие в вашей стране правила, относящиеся к электрическим установкам.

Подключите защитное заземление к соответствующей клемме разъема J1.

Кабель заземления должен быть длиннее двух других кабелей примерно на 10mm, чтобы предотвратить его случайное отсоединение при натягивании.

Вставьте кабели в корпус через кабельные муфты. Кабельные муфты подходят к проводам, имеющим диаметр от 5mm до 10mm. Часть кабеля внутри кожуха должна иметь достаточную длину и гарантировать подключение. Затяните соответственно кабельные муфты.

Снимите защитную оплетку с проводов и подключите их к клеммам (J1, 6.3 Описание платы, страница 8).

6.5 Установка модели с двойным фильтром для воздухообмена

Во время установки обратите внимание на направление ребер впускного воздушного фильтра.

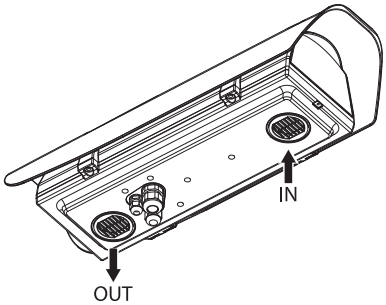

Рис. 4

В зависимости от угла наклона кожуха, ребра фильтра должны располагаться так, чтобы в случае дождя вода не попадала внутрь:

В целях обеспечения соответствующей степени защиты от непогоды установите кожух на кронштейн, соблюдая пределы наклона, указанные на рисунке.

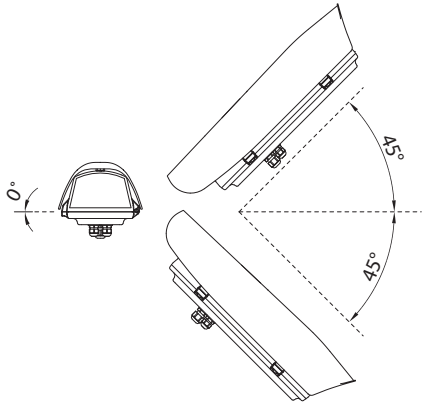

Рис. 5 Максимальный наклон поперечной оси: 0°.
Максимальный наклон продольной оси: ±45°.

6.6 Установка модели со стеклоочистителем

Откройте кожух, следуя указаниям в соответствующем разделе (6.1 Как открыть кожух, страница 7).

Определите клемму платы стеклоочистителя.

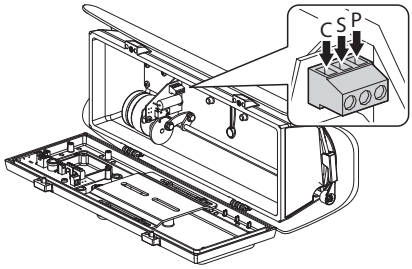

Рис. 6

Подключите плату стеклоочистителя к сети питания, как показано на рисунке.

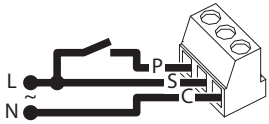

Рис. 7

Номинальное сечение используемых кабелей: от 0.2mm² до 2.5mm².

Нажатие на кнопку активирует стеклоочиститель. При отпускании кнопки щетка стеклоочистителя возвращается в исходное положение.

Если есть приемник с функцией управления стеклоочистителем, подключите клеммы SW, PER и COM, соответственно, к выводам S, P и C платы.

6.7 Пакет с влагопоглотителем

Достаньте пакетик с влагопоглотителем из упаковки и разместите его в устройстве.

7 Комплектующие

Дополнительная информация по конфигурации и использованию представлена в соответствующем руководстве.

7.1 Нагреватель

7.1.1 Установка нагревателя

Откройте кожух, следуя указаниям в соответствующем разделе (6.1 Как открыть кожух, страница 7).

Закрепите комплект нагревателя в предусмотренных местах на корпусе кожуха.

Проводной нагревательный элемент (01) должен быть установлен между 2 рассеивателями (02) перед фиксацией; это необходимо для обеспечения контакта и правильной передачи тепла.

Пропустите кабель нагревателя под направляющей для крепления камеры.

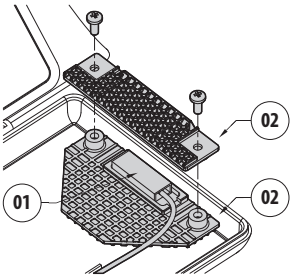

Рис. 8

По завершении монтажа подключите кабель к клемме (разъем питания, 6.3 Описание платы, страница 8).

Установите внутреннюю направляющую на прежнее место и затяните винты, которые ранее были ослаблены.

7.2 Питание камеры

7.2.1 Установка источника питания камеры

Не используется в кожухах, оснащенных стеклоочистителем.

Обратите внимание на значение используемого напряжения при подаче напряжения на контур. В зависимости от условий правильно выберите комплект источника питания.

Используемые блоки питания:

- IN от 100Vac до 240Vac, 50/60Hz - OUT 12Vdc, 1.25A
- IN 230Vac, 50Hz - OUT 24Vac, 50Hz, 400mA

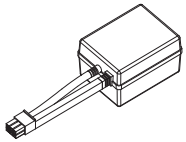

Рис. 9 Питание камеры.

Откройте кожух, следуя указаниям в соответствующем разделе (6.1 Как открыть кожух, страница 7).

С помощью винта (01) закрепите опорный кронштейн (02). Расположите источник питания (03) на опорном кронштейне. Прикрепите все с помощью винтов (04) и кронштейна углового крепления (05).

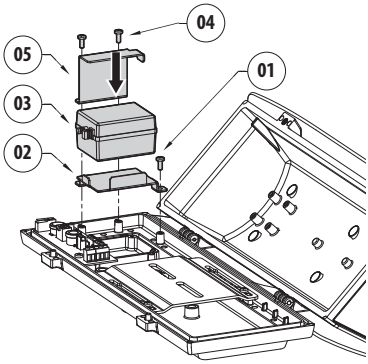

Рис. 10

Подсоедините многополюсный гнездовой разъем к соответствующему штыревому разъему (J7, 6.3 Описание платы, страница 8).

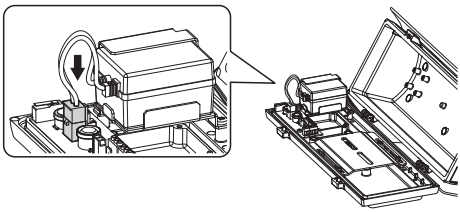

Рис. 11

7.3 Вентилятор

7.3.1 Установка вентилятора

Не используется в моделях с двойным фильтром для воздухообмена и стеклоочистителем.

Обратите внимание на значение используемого напряжения при подаче напряжения на контур. В зависимости от условий правильно выберите комплект источника питания.

Вентилятор должен быть установлен, как указано в инструкции, чтобы гарантировать правильную циркуляцию воздуха внутри кожуха.

Откройте кожух, следуя указаниям в соответствующем разделе (6.1 Как открыть кожух, страница 7).

Прикрепите вентилятор с помощью предоставленного углового кронштейна, используя винты.

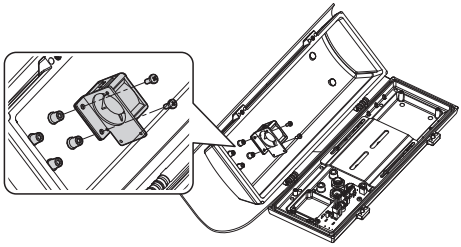

Рис. 12

Подсоедините многополюсный гнездовой разъем к соответствующему штыревому разъему (J8, 6.3 Описание платы, страница 8).

8 Инструкции по работе в нормальном режиме

Не используйте стеклоочиститель при температуре ниже 0°C или при обледенении.

9 Очистка

9.1 Чистка окна и пластмассовых деталей

Не используйте этиловый спирт, растворители, галогенированные углеводороды, сильные кислоты и щелочи. Подобные вещества могут необратимо повредить поверхность устройства.

Мы рекомендуем использовать мягкую ткань с нейтральным мылом, разведенным в воде, или специальные вещества для очистки стеклянных объективов.

10 Информация об утилизации и переработке

Европейская директива 2012/19/EC Об Отходах Электрического и Электронного оборудования (RAEE) предписывает, что данные устройства не следует утилизировать вместе с твердыми бытовыми отходами; их сбор осуществляется отдельно для оптимизации потока их утилизации и переработки содержащихся в них материалов, а также снижения воздействия на здоровье людей и окружающую среду в связи с присутствием потенциально опасных веществ.

Значок с изображением зачеркнутого мусорного контейнера присутствует на всей продукции для напоминания об указанном требовании.

Отходы могут доставляться в соответствующие центры по сбору отходов или бесплатно передаваться дистрибьютору, у которого было куплено оборудование, в момент покупки новой аналогичной продукции или без обязательства совершить новую покупку в случае оборудования, чей размер не превышает 25cm.

Для получения более подробной информации о надлежащей утилизации данных устройств вы можете обратиться в уполномоченную государственную организацию.

11 Технические характеристики

11.1 Общие сведения

Модель без дополнительного оборудования

Солнечный козырек из ABS пластика

Эпоксиполиэстеровое порошковое покрытие, цвет RAL9002

Наружные винты из нержавеющей стали

11.2 Механические характеристики

Пространство внутри корпуса (ШхВ): 100x70mm

Полезная внутренняя длина (с комплектующими или без них): 250mm

Кабельные муфты: 3xM16

Стеклянное окно дополнительный ясный

- Размеры (ШхВ): 118x75mm

Вес устройства: 3kg

11.3 Электрические характеристики

Напряжение сети питания/Потребляемый ток (модель без дополнительных устройств):

- От 12Vdc до 24Vdc, 1A max
- От 12Vac до 24Vac, 1A max, 50/60Hz
- От 120Vac до 230Vac, 400mA max, 50/60Hz

Напряжение сети питания/Потребляемый ток (модель с нагревателем, Ton 15°C±3°C, Toff 22°C±3°C):

- От 12Vdc до 24Vdc, 3A max
- От 12Vac до 24Vac, 3A max, 50/60Hz
- От 120Vac до 230Vac, 400mA max, 50/60Hz

Напряжение сети питания/Потребляемый ток (модель с нагревателем и вспомогательным вентилятором непрерывного цикла):

- 12Vdc, 400mA max
- 24Vac, 200mA max, 50/60Hz

Напряжение сети питания/Потребляемый ток

- От 100Vac до 240Vac, 40mA max, 50/60Hz (с источником питания с широким диапазоном напряжения)

Напряжение сети питания/Потребляемый ток (модель с нагнетательным вентилятором и термостатом для моделей с двойным фильтром для воздухообмена, Ton 35°C±3°C, Toff 20°C±3°C):

- 12Vdc, 400mA max
- 24Vac, 200mA max, 50/60Hz

Напряжение сети питания/Потребляемый ток (модель со встроенным стеклоочистителем):

- 24Vac, 1.85A max, 50/60Hz
- 230Vac, 40mA max, 50/60Hz

Питание камеры:

- IN от 100Vac до 240Vac, 50/60Hz - OUT 12Vdc, 1.25A
- IN 230Vac, 50Hz - OUT 24Vac, 50Hz, 400mA

11.4 Окружающая среда

Для установки внутри помещений и наружной установки

Рабочая температура (с нагревателем): от -20°C до +65°C

11.5 Сертификаты

Электробезопасность (CE): EN60950-1, IEC60950-1

Электромагнитная совместимость (CE): EN50130-4, EN61000-6-3, EN55032 Класс B, FCC Part. 15 Класс B, ICES-003 Класс B (со стеклоочистителем: EN61000-6-4, EN55032 Класс A, FCC Part. 15 Класс A, ICES-003 Класс A)

Наружная установка (CE): EN60950-22, IEC 60950-22

Степень защиты IP (EN60529):

- IP66/IP67 (Настенный кронштейн для поворотных устройств)
- IP66/IP67 (с кронштейном с внутренним кабельным каналом, с уплотнительными кольцами)
- IP55 (с кронштейном с внутренним кабельным каналом)
- IP44 (с двойным фильтром для воздухообмена)

Степень защиты IK (EN62262):

- для HOV32K1A084, HOV32K2A084: степень защиты IK10
- для всех других моделей: степень защиты IK10 (за исключением переднего стекла)

Защита от солевого тумана: до 1000 часов (ISO9227)

Сертификат UL: cULus Listed, TYPE 4X (за исключением моделей с двойным фильтром для воздухообмена HOV32K1A018, HOV32K2A016, HOV32K2A017, HOV32K2A147 и модели со стеклоочистителем HOV32K1A100 напряжением 230Vac)

Сертификат EAC

12 Технические чертежи

Размеры на чертежах указаны в миллиметрах.

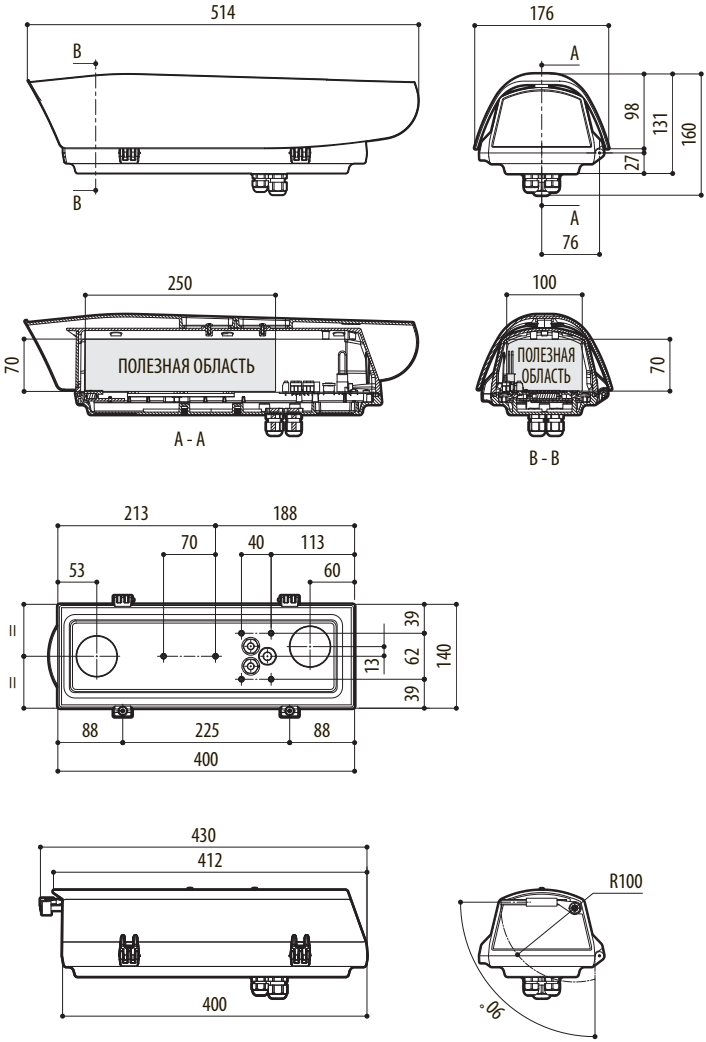

Рис. 13 HOV.